Fülldraht-Schweissgerät SG 130A

EAN: *4015671202369*

Gilt für folgende Seriennummern (die 5 ersten Ziffern):
72100

Beschreibung:
Ausstattung: •für Fülldrähte bis 0,9 mm (Kleinspule)•Gehäuse aus pulverbeschichtetem Stahlblech•Thermoüberlastschutz•Kühlventilator•Zwangskühlung•Massekabel mit Masseklemme•Schlauchpaket mit Direktanschluss•Drahtbürste mit Schlackenhammer•Inkl. Fülldraht (0,9 mm/ 0,25 kg)•Inkl. Ersatzdüsen (3 x Stromdüse 0,9 mm)•Inkl. Ersatzvorschubrolle (0,9 mm)•ED bei max. Schweißstrom 230V: 10%•stufenlos einstellbare Stromstärke (25-120)A•(...leider nicht mehr im Sortiment, die neuen, innovativen Nachfolgemodelle finden Sie unter den Artieklnummern 20075 und 20079) Optionales Zubehör: •# 16921 Automatikschweißhelm GSH-TC-2•# 16922 Automatikschweißhelm GSH-K•# 16924 Automatikschweißhelm GSH 180-TC-2•# 16975 Schweisshandschuhe 5-Finger 6120•# 24843 Schweiß- & Düsenschutzspray

Ersatzteilliste zu: 20071 / FSL20071-01

VMg = verbaute Menge
RG = Rabattgruppe

Bild	Ersatzteilnr.	Bezeichnung	VMg	RG	Preis € excl. MwSt	UVP € incl. MwSt
1	20071-01001	Lüfter	1	1	15,62	18,59
2	20071-01002	Platine	1	3	23,52	27,99
3	20071-01003	Gummifuss	4	1	1,11	1,32
4	20071-01004	PVC Kabelführung unten	2	1	1,39	1,65
5	20071-01005	Kontrollleuchte	1	1	1,76	2,09
6	20071-01006	Massekabel komplett	1	1	16,55	19,69
7	20071-01007	Ein- / Aus Schalter	1	1	4,53	5,39
8	20071-01008	Schlauchpaket komplett	1	1	44,28	52,69
9	20071-01009	Drehknopf	2	1	1,11	1,32
10	20071-01010	Potentiometer	2	1	6,01	7,15
11	20071-01011	PVC Kabelführung oben	1	1	1,11	1,32
12	20071-01012	Drahtvorschub komplett	1	2	23,01	27,38
14	20071-01014	Drahtspulenhalter	1	1	7,30	8,69
15	20071-01015	Abdeckung oben	1	1	9,15	10,89
16	20071-01016	Tragegurt	1	1	4,16	4,95
ohne Abb.	16931	Schweissschutzschild DIN 12	1	2	10,88	12,95
ohne Abb.	41616	Gasdüse konisch MB15	1	1	5,46	6,50
ohne Abb.	20023-01010	Schlakenhammer	1	1	4,53	5,39
ohne Abb.	20070-01019	Stromdüse 0,9 mm	4	1	1,85	2,20
ohne Abb.	20071-01017	Drahtvorschubrolle 0,6 / 0,9	1	1	12,85	15,29
ohne Abb.	18792	Fülldraht 0,9 mm / 3 kg	0	3	Artikel nicht mehr lieferbar.	
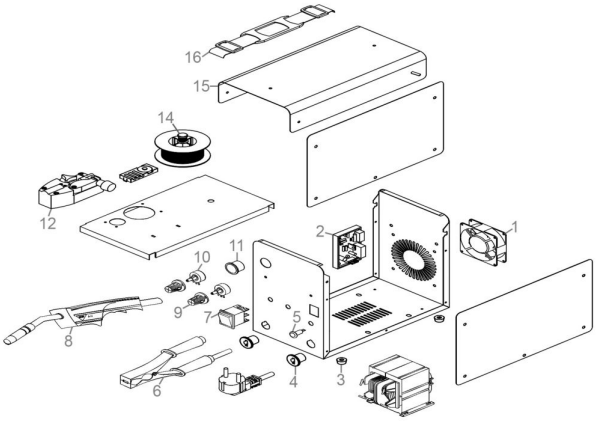
Zeichnung zu: 20071 / FSL20071-01