Mobiler Schweißtisch MST 915 plus

EAN: *4015671430366*

Gilt für folgende Seriennummern (die 5 ersten Ziffern):
74539 75629 76315 76316 76809 76984 76985 80888 81375 81935 82834 83369

Beschreibung:
•hochwertiger lasergeschnittener Lochtisch (Tischplatte: 2,3mm;verzinkt)•16 mm Löcher zur Fixierung von Werkstücken mittels Schweißklemmen•Nuten zur Befestigung von Winkelschraubstöcken•seitliche Konsole zum Abstellen des Schweißgerätes•Einhängeösen für Elektrodenhalter oder Schweißbrenner•praktische Aufbewahrungsleiste für unterschiedlichstes Schweißwerkzeug•Tragfähigkeit bis 300 kg•4 Lenkrollen mit Bremse für flexiblen Standortwechsel und sicheren Stand•praktisches Ablagefach für größeres Schweißzubehör•inkl. 4-teiligem Schweißmagneten-Set

Ersatzteilliste zu: 20105 / FSL20105-01

VMg = verbaute Menge
RG = Rabattgruppe

Bild	Ersatzteilnr.	Bezeichnung	VMg	RG	Preis € excl. MwSt	UVP € incl. MwSt
1	20105-01001	Lenkrolle mit Bremse	4	5	6,93	8,25
2	20105-01002	Einhängeöse	1	3	4,53	5,39
3	20105-01003	Strebe	1	3	5,08	6,05
4	20105-01004	Tischbein vorne	2	5	15,62	18,59
5	20105-01005	Tischbein hinten	2	5	15,62	18,59
6	20105-01006	Aufbewahrungsleiste	1	3	8,65	10,29
7	20105-01007	Halter Schweißgerätekonsole hinten	1	2	5,80	6,90
8	20105-01008	Halter Schweißgerätekonsole vorne	1	2	5,80	6,90
9	20105-01009	Schweißgerätekonsole	1	2	11,00	13,09
ohne Abb.	20105-01010	Schraubensatz	1	2	9,15	10,89
ohne Abb.	20102	Schweißmagneten Set 4 TLG.	1	2	18,45	21,96
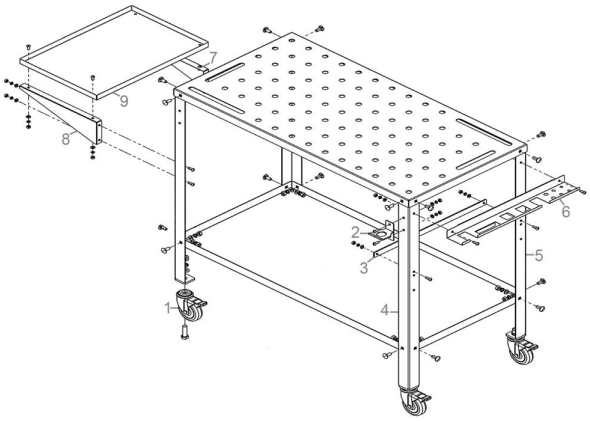
Zeichnung zu: 20105 / FSL20105-01