HANDHEBELSCHERE HH 200

EAN: *4015671243706*

Gilt für folgende Seriennummern (die 5 ersten Ziffern):
40253 40255

Beschreibung:
Handhebelschere, schwere Ausführung, in Industriequalität. Endlosschnitte sind möglich Messer zum Schärfen abschraubbar, Hebel abschraubbar Schutz vor Verkantung durch verstellbare Eisenlasche. 4 Befestigungslöcher für Befestigung am Boden oder auf der Werkbank, 12 mm Ø.

Ersatzteilliste zu: 24370 / FSL24370-01

VMg = verbaute Menge
RG = Rabattgruppe

Bild	Ersatzteilnr.	Bezeichnung	VMg	RG	Preis € excl. MwSt	UVP € incl. MwSt
1	24370-01001	Feder	1	1	Artikel nicht mehr lieferbar.	
2	24370-01002	Untere Klinge	1	1	11,92	14,18
3	24370-01003	Rundklinge	1	1	Artikel nicht mehr lieferbar.	
4	24370-01004	Obere Klinge	1	1	Artikel nicht mehr lieferbar.	
5	24370-01005	Locheisen	1	1	Artikel nicht mehr lieferbar.	
ohne Abb.	24370-01006	Zubehörbeutel Schrauben	1	1	13,77	16,39
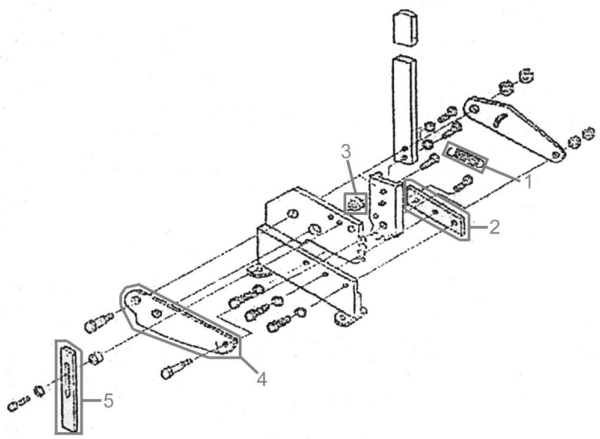
Zeichnung zu: 24370 / FSL24370-01