Pressen - Artikel: 30005, Serie: FSL30005-03

Obstpresse OP 18

EAN: *4015671300058*

Gilt für folgende Seriennummern (die 5 ersten Ziffern):
70269 70270 70271 70969 73144 73145 73473 76046 76047 76048 76186 78925 80968 81340 81341 83402

Beschreibung:
Mit mechanischem Antrieb durch robuste Stahlspindel. Geeignet zum Verarbeiten von Äpfel, Birnen usw. Ausstattung:•unbehandeltes Holz•Presstuch aus strapazierfähigem Polyester•18 Liter Presskorbinhalt•Becken mit lebensmittelechter Farbe lackiert Lieferumfang•Auffangbecken mit Standfüßen•Presstuch•Presskorb 18 L•Pressteller 2tlg.•2 Querhölzer•Andruckplatte•Spindelmutter•Kurbelstange Optionales Zubehör:•#30004 Presstuch zu BP / OP 18

Ersatzteilliste zu: 30005 / FSL30005-03

VMg = verbaute Menge
RG = Rabattgruppe

Bild	Ersatzteilnr.	Bezeichnung	VMg	RG	Preis € excl. MwSt	UVP € incl. MwSt
1	30005-02007	Kurbelstange	1	1	9,07	10,79
2	30005-03008	Pressmutter	1	3	16,55	19,69
3	30005-02003	Druckplatte	1	1	11,92	14,18
4	30005-02005	Querholz (Paar)	1	3	9,24	11,00
5	30005-02004	1 / 2 Holzteller (Paar)	1	3	16,55	19,69
6	30005-02006	Presskorb	1	3	64,61	76,89
7	30004	Presstuch zu OP 18	1	2	10,88	12,95
8	30005-03011	Gewindestange inkl. Befestigungsmaterial	1	5	27,65	32,90
10	30005-03001	Saft-Auffangbehälter	1	3	27,65	32,90
ohne Abb.	30005-02009	Unterlegscheibe Pressmutter PVC	1	2	0,83	0,99
ohne Abb.	30005-03010	Unterlegscheibe Gewindestange PVC	1	1	0,69	0,82
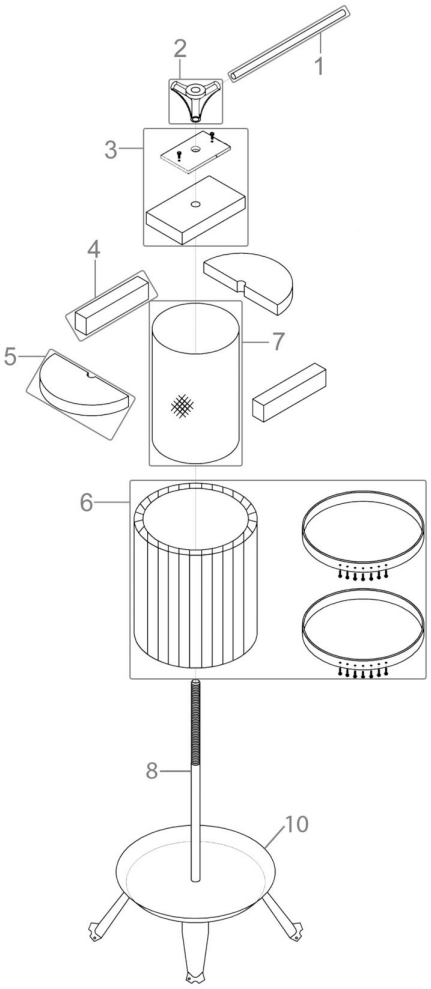
Zeichnung zu: 30005 / FSL30005-03