Güde GmbH & Co. KG • Birkichstraße 6 • D-74549 Wolpertshausen
Telefon: 0 79 04/700-0 • Telefax: 0 79 04/700-250 • info@guede.com
Service-Center: support@ts.guede.com • www.guede.com

Schleifer und Bohrer - Artikel: 40124, Serie: FSL40124-01

DL-Stabschleifer 22.000

EAN: *4015671401243*

Gilt für folgende Seriennummern (die 5 ersten Ziffern):
75078

Beschreibung:
•doppelt gelagerte Welle•gummierter Softgriff•Sicherheitsbügel•Abluftkanal (keine Verwirbelung von Staub)•leichtes, handliches Gerät zum Schleifen, Polieren und Entgraten

Ersatzteilliste zu: 40124 / FSL40124-01

VMg = verbaute Menge
RG = Rabattgruppe

Bild	Ersatzteilnr.	Bezeichnung	VMg	RG	Preis € excl. MwSt	UVP € incl. MwSt
1	40124-01001	Druckluftanschluss	1	1	2,68	3,19
2	40124-01002	Spannzange 3mm	1	1	2,56	3,05
ohne Abb.	40125-01002	Spannzange 6mm	1	1	2,68	3,19
ohne Abb.	41024	Stecknippel 1 / 4 AG	1	2	3,57	4,25
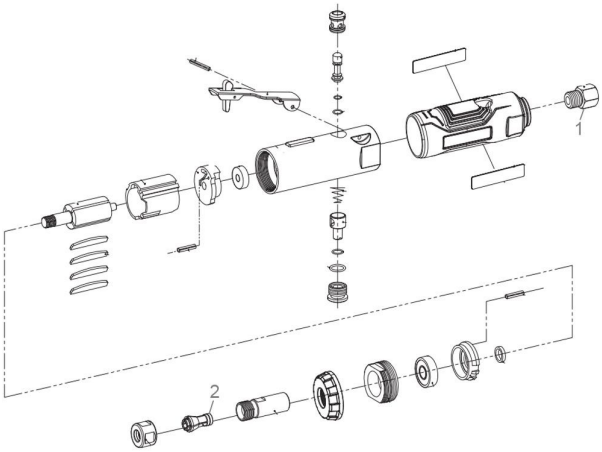
Zeichnung zu: 40124 / FSL40124-01