# Farbspritzpistole - Artikel: 40140, Serie: FSL40140-01

## Farbspritzpistole PROFI-S

***EAN:*** *4015671401403*

***Gilt für folgende Seriennummern (die 5 ersten Ziffern):***
41399 42252 42940 46205 48298 50587 53255 55408 58520 58877

***Beschreibung:***
•Saugbecher•Farb- und Luftmengenregulierung•feinste Zerstäubung bei großer Flächenleistung•Luftdruckregulierer•Anschlussnippel

## Ersatzteilliste zu: 40140 / FSL40140-01

VMg = verbaute Menge
RG = Rabattgruppe

| Bild | Ersatzteilnr. | Bezeichnung | VMg | RG | Preis € excl. MwSt | UVP € incl. MwSt |
|---|---|---|---|---|---|---|
| 1 | 40140-01001 | Abzugshebel komplett | 1 | 1 | 2,68 | 3,19 |
| 2 | 40140-01002 | Dichtung | 1 | 1 | Artikel nicht mehr lieferbar. | |
| 3 | 40140-01003 | Abzugventil komplett | 1 | 1 | 2,50 | 2,98 |
| 4 | 40140-01004 | Adapterstück | 1 | 1 | 1,81 | 2,15 |
| 5 | 40140-01005 | Behälter | 1 | 3 | 11,00 | 13,09 |
| 6 | 40140-01006 | Ventil-Kit unten | 1 | 1 | 3,61 | 4,30 |
| 7 | 40140-01007 | Ventil-Kit Mitte | 1 | 1 | 2,68 | 3,19 |
| 8 | 40140-01008 | Ventil-Kit oben | 1 | 1 | Artikel nicht mehr lieferbar. | |
| ohne Abb. | 40142 | ERSATZDÜSENSATZ 1,4 MM ZU 40140 | 1 | 2 | Artikel nicht mehr lieferbar. | |
| ohne Abb. | 40144 | ERSATZDÜSENSATZ 1,8 MM ZU 40140 | 0 | 2 | Artikel nicht mehr lieferbar. | |
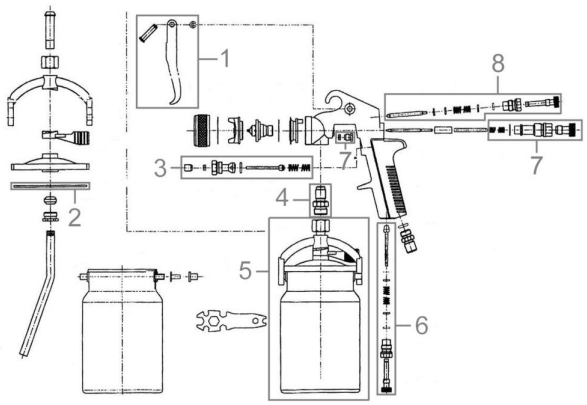
## Zeichnung zu: 40140 / FSL40140-01