Farbspritzpistole - Artikel: 40140, Serie: FSL40140-03

Farbspritzpistole PROFI-S

EAN: *4015671401403*

Gilt für folgende Seriennummern (die 5 ersten Ziffern):
70365 71758 72698 74138 77019 77287 81193 83338

Beschreibung:
•Saugbecher•Farb- und Luftmengenregulierung•feinste Zerstäubung bei großer Flächenleistung•Luftdruckregulierer•Anschlussnippel

Ersatzteilliste zu: 40140 / FSL40140-03

VMg = verbaute Menge
RG = Rabattgruppe

Bild	Ersatzteilnr.	Bezeichnung	VMg	RG	Preis € excl. MwSt	UVP € incl. MwSt
1	40140-02001	Drücker Kit	1	1	2,68	3,19
2	40140-02002	Luftkopf 1,8 mm	1	2	4,53	5,39
3	40140-02003	Dichtring Luftkopf	1	1	1,11	1,32
4	40140-02004	Rund- / Breitstrahlregulier. 1,8 mm	1	1	2,96	3,52
5	40140-02005	Düse 1,8 mm	1	2	4,44	5,28
6	40140-02006	Einlassventil	1	1	2,68	3,19
7	40140-02007	Nadelführung	1	1	3,46	4,12
8	40140-02008	Nadel 1,8 mm	1	2	2,96	3,52
9	40140-02009	Einstellschraube Nadel	1	1	2,68	3,19
10	40140-02010	Stellschraube Nadel	1	1	1,39	1,65
11	40140-02011	Anschlussnippel	1	1	1,76	2,09
12	40140-02012	Luftregulierung	1	1	3,88	4,62
13	40140-02013	Adapter Pistole-Behälter	1	2	3,51	4,18
14	40140-02014	Behälter komplett	1	3	11,00	13,09
15	40140-03015	Ventildrücker	1	1	3,61	4,30
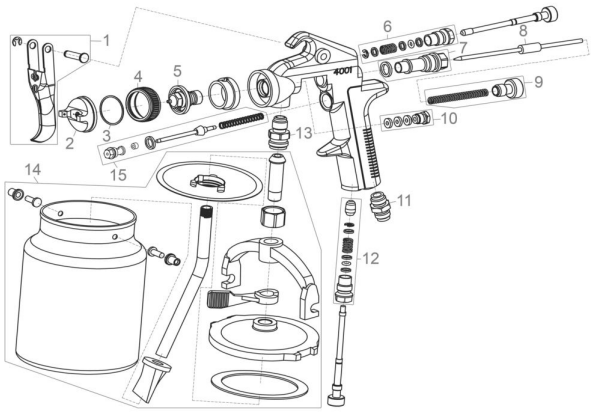
Zeichnung zu: 40140 / FSL40140-03