Nagler & Tacker - Artikel: 40205, Serie: FSL40205-02

Druckluft-Nagler PROFI

EAN: *4015671402059*

Gilt für folgende Seriennummern (die 5 ersten Ziffern):
27060 34236 35192 35599 53255 56369 57288 57492 63291 66672 69915 72878 73864

Beschreibung:
•Tragekoffer•Sicherheitsschlagsperre•Großem Magazinschacht•Schutzbrille•Ölflasche•2 Imbussschlüssel•Geeignet für Stifte 32-64 mm

Ersatzteilliste zu: 40205 / FSL40205-02

VMg = verbaute Menge
RG = Rabattgruppe

Bild	Ersatzteilnr.	Bezeichnung	VMg	RG	Preis € excl. MwSt	UVP € incl. MwSt
1	40205-02001	Dichtungssatz komplett	1	1	Artikel nicht mehr lieferbar.	
2	40205-02002	Schlagkolben	1	1	10,08	12,00
3	40205-02003	Auslösesperre	1	2	3,88	4,62
4	40205-02004	Führungsplatten komplett	1	1	13,77	16,39
5	40205-02005	Auslösehebel komplett	1	1	4,53	5,39
6	40205-02006	Umschalthebel komplett	1	1	2,68	3,19
7	40205-02007	Magazin komplett	1	1	45,29	53,90
8	40205-02008	Auslösesperrebügel	1	1	1,60	1,90
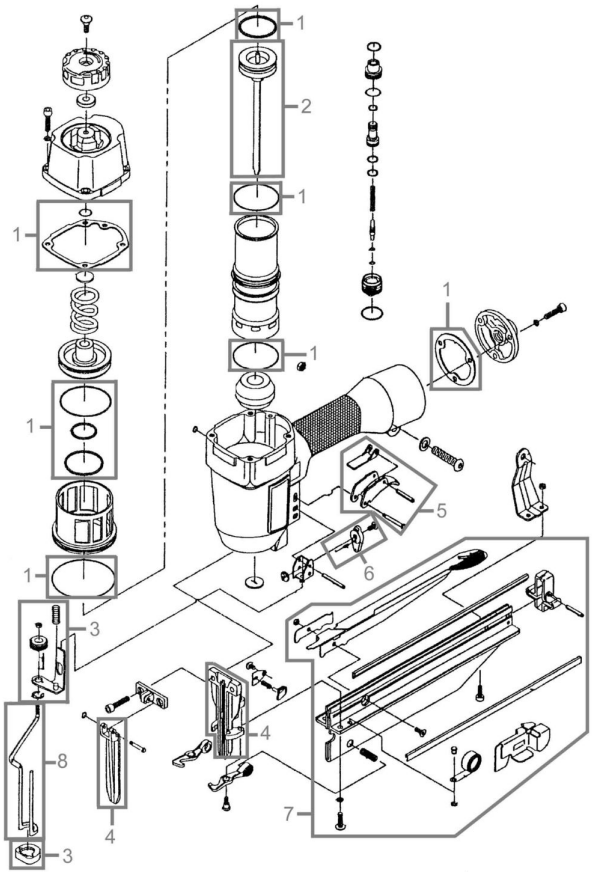
Zeichnung zu: 40205 / FSL40205-02