Werkbänke - Artikel: 40486, Serie: FSL40486-01

Werkbank GW 5 INOX

EAN: *4015671135216*

Gilt für folgende Seriennummern (die 5 ersten Ziffern):
73071 73734 73852 74511 82229

Beschreibung:
Alle INOX Werkbänke sind beständig gegenüber schwefelhaltigen Substanzen und organischen Säuren, wie z.B. Zitronensäure. •gefertigt aus rostfreiem Edelstahl•robuste Gummibaum-Arbeitsplatte (30 mm stark) mit Edelstahlabdeckung (0,75 mm stark)•Max. Tragkraft: 300 kg (gleichmäßig verteilt)•5 abschließbare Schubladen•kugelgelagerte Schubladenauszüge•größte Schublade mit verstärkter Schienenführung•4 Lenkrollen, davon 2 mit Feststellbremse•hervorragend für den Outdoorbereich geeignet•Europäischer Standard X6Cr17 nach EN 14016

Ersatzteilliste zu: 40486 / FSL40486-01

VMg = verbaute Menge
RG = Rabattgruppe

Bild	Ersatzteilnr.	Bezeichnung	VMg	RG	Preis € excl. MwSt	UVP € incl. MwSt
1	40486-01001	Arbeitsplatte 665x490 mm	1	5	36,88	43,89
2	40486-01002	Schloss mit Schlüssel	1	1	6,38	7,59
3	40486-01003	Griff	2	3	9,15	10,89
4	40486-01004	Rad beweglich mit Bremse	2	5	13,77	16,39
5	40486-01005	Rad beweglich	2	5	12,85	15,29
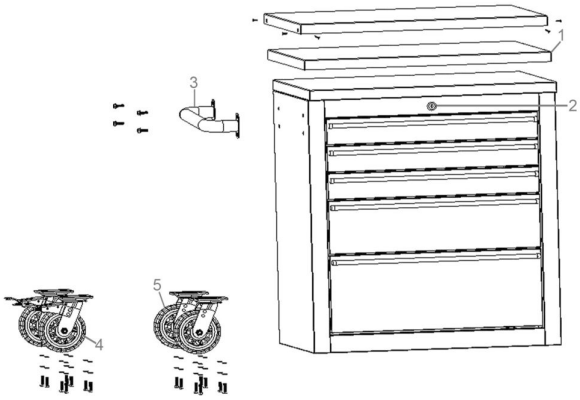
Zeichnung zu: 40486 / FSL40486-01