Metalltrennsäge GMT 355

EAN: *4015671405340*

Gilt für folgende Seriennummern (die 5 ersten Ziffern):
53187 56531 57014 57156

Beschreibung:
Beschreibung: Die METALLTRENNSÄGE GMT 355 besitzt eine Spindelarretierung, durch die einen schnellen Scheibenwechsel ermöglicht wird. Außerdem bietet die Metalltrennsäge einen Schraubstock mit Schnellarretierungsvorrichtung und eine Trennscheibe. Optional: #40541 Metalltrennscheibe 350 mm

Ersatzteilliste zu: 40534 / FSL40534-02

VMg = verbaute Menge
RG = Rabattgruppe

Bild	Ersatzteilnr.	Bezeichnung	VMg	RG	Preis € excl. MwSt	UVP € incl. MwSt
1	40541	Metalltrennscheibe 350x25,4	1	2	9,20	10,95
2	40534-01002	Spannvorrichtung komplett	1	3	30,41	36,19
3	40534-02003	Grundplatte	1	5	27,65	32,90
4	40534-02004	Getriebe komplett	1	3	Artikel nicht mehr lieferbar.	
5	40534-02005	Rotor	1	5	39,66	47,20
6	40534-02006	Wicklung	1	5	35,03	41,69
7	40534-02007	Sägeblattschutz	1	3	27,65	32,90
8	40534-02008	Kohlensatz 2er Set	1	1	7,30	8,69
9	40534-01009	Gummifuss	2	1	2,68	3,19
10	40534-01010	Griffstück vvr.	1	3	Artikel nicht mehr lieferbar.	
11	40534-01011	Griffstück vvl.	1	3	Artikel nicht mehr lieferbar.	
12	40534-01012	Schalter	1	3	11,92	14,18
13	40534-01013	Innenflansch	1	1	5,45	6,49
14	40534-01014	Aussenflansch	1	1	5,45	6,49
15	40534-01015	Blattschraube	1	1	3,61	4,30
16	40534-01016	Arretierung Schnellverschluss	1	1	7,30	8,69
17	40534-02017	Motorgehäuse	1	5	25,80	30,70
18	40534-02018	Feder	1	3	7,30	8,69
19	40534-01019	Kohlenhalter + Deckel 2er Set	1	1	6,38	7,59
20	40534-01020	Lüfterdeckel	1	1	2,68	3,19
21	40534-01021	Induktionsspule	1	1	4,16	4,95
22	40534-01022	Kondensator	1	1	4,53	5,39
23	40534-02023	Funkenschutz	1	1	3,61	4,30
24	40534-01024	Tiefenanschlag	1	1	4,16	4,95
25	40534-02025	Abdeckung Sägeblattschutz	1	3	18,39	21,88
30	40534-01030	Anschlag	1	1	2,03	2,42
31	40534-01031	Transportarretierung	1	3	3,24	3,86
ohne Abb.	40534-01001	Anlaufstrombegrenzer	1	3	18,40	21,90
ohne Abb.	40534-02032	Trennscheibenarretierung	1	1	1,66	1,98
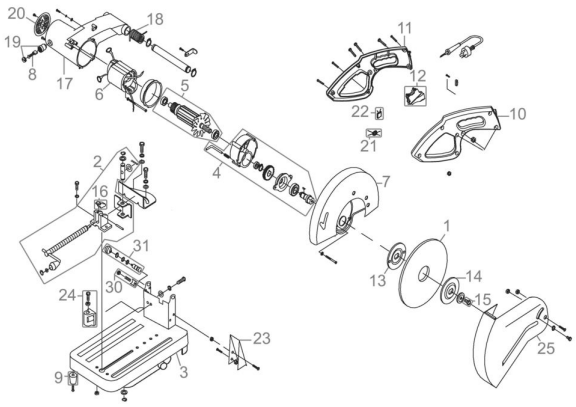
Zeichnung zu: 40534 / FSL40534-02