Metallbandsägen - Artikel: 40557, Serie: FSL40557-01

Metallbandsäge Digital MBSD 116

EAN: *4015671477477*

Gilt für folgende Seriennummern (die 5 ersten Ziffern):
75220 77572 81508

Beschreibung:
•Vertikal- oder Horizontalbandsäge•stufenlos, digital einstellbare Schnitt-bzw. Bandgeschwindigkeit für verschiedene Werkstückmaterialien•verstellbarer Sägebandvorschub•stabile Konstruktion•verstellbarer Schraubstock•Winkelschnitte von 90° - 45°•Fahrbügel und praktische Transporträder sorgen für größtmögliche Mobilität•inklusive montiertem Sägeband #55145 MBS115 Optionales Zubehör:•#55141 Sägeband MBS115 1640x13x0,65mm 14Z•#55142 Sägeband MBS115 1640x13x0,65mm 14Z•#55145 Sägeband MBS115 1640x13x0,65mm 6Z

Ersatzteilliste zu: 40557 / FSL40557-01

VMg = verbaute Menge
RG = Rabattgruppe

Bild	Ersatzteilnr.	Bezeichnung	VMg	RG	Preis € excl. MwSt	UVP € incl. MwSt
45	40554-01036	Längsanschlag	1	1	4,16	4,95
47	40554-01035	Rad	2	1	11,92	14,18
48	40557-01048	Festellschraube M8x15	1	1	1,67	1,99
49	40557-01049	Spanauffangbehälter	1	1	5,87	6,99
50	40554-01032	Achshalterung Ug	1	1	6,01	7,15
51	40554-01034	Achse Rad	1	1	8,23	9,79
52	40554-01033	Sicherungssplint Rad	2	1	0,83	0,99
53	40554-01038	Welle Längsanschlag	1	1	4,16	4,95
54	40554-01039	Stützblech Sägekopf	1	1	1,76	2,09
55	40554-01040	Gewindestift M8x15	1	1	0,83	0,99
56	40554-01041	Spannbacke Breit	1	2	16,55	19,69
57	40554-01045	Stift Achse Neigung	1	1	0,83	0,99
58	40554-01046	Achse Neigung	1	1	5,08	6,05
59	40557-01047	Halterung Feder am Tisch	1	2	11,76	13,99
60	40557-01050	Stift inkl. Kette	1	1	3,35	3,99
61	40554-01006	Gewindestift M8x8	4	1	0,83	0,99
62	40554-01042	Spannbacke Schmal	1	2	12,85	15,29
63	40554-01011	Feder Anpressdruck	1	1	11,00	13,09
64	40557-01064	Schraube Feder Anpressdruck	1	1	3,35	3,99
65	40557-01065	Feststellmutter	1	2	2,09	2,49
66	40557-01066	Halterung Welle Anpressdruck Feder	1	1	2,51	2,99
68	40557-01068	Welle Anpressdruck	1	2	9,24	11,00
69	40557-01069	Halterung Welle Anpressdruck Griff	1	1	2,51	2,99
70	40557-01070	Griff Welle Anpressdruck	1	1	2,09	2,49
71	40557-01071	Handrad Schraubstock	1	3	12,60	14,99
72	40554-01018	Gewindestift M6x6	1	1	0,83	0,99
74	40554-01019	Hülse Spindel Schraubstock	1	1	2,96	3,52
75	40554-01020	Spindel Schraubstock	1	1	15,62	18,59
76	40554-01021	Führung Spindel Schraubstock	1	1	9,15	10,89
77	40554-01022	Halterung Spindel Schraubstock	1	1	4,53	5,39
78	40554-01023	Halterung Schalterbox	1	1	1,76	2,09
79	40557-01079	Schalterbox	1	1	2,51	2,99
80	40554-01025	Ein- / Aus Schalter	1	2	16,80	19,99
81	40554-01028	Sicherungssplint	2	1	0,83	0,99
82	40554-01029	Transport Fahrbügel	1	1	4,16	4,95
83	40554-01026	Standfuss links	2	3	13,77	16,39
84	40554-01027	Standfuss rechts	2	3	13,77	16,39
85	40554-01030	Querstrebe Ug	2	1	4,53	5,39
86	40557-01086	Längsstrebe UG	2	3	8,39	9,98
87	40554-01037	Stift mit Kette Stützblech	1	1	3,24	3,86
ohne Abb.	40554-01079	Schraubensatz Untergestell	1	2	9,15	10,89
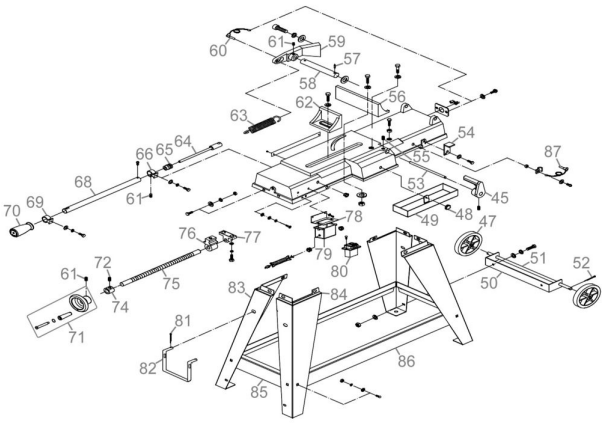
Zeichnung zu: 40557 / FSL40557-01