Diesel-Stromerzeuger - Artikel: 40588, Serie: FSL40588-03

Stromerzeuger GSE 5501 DSG

EAN: *4015671968326*

Gilt für folgende Seriennummern (die 5 ersten Ziffern):
71813 71949 72413 72883 73066 73386 73562 73608 73699 73700 74095 74286 74571 74795 75413 75552 75661 76282 76399 76656 76936 77135 77509 78734 78958 78959 78960 79199 79200 79305 79306 79335 79677 79678 79693 79694 80203 80204 80227 80253 80268 80269 80455 80456 80457 80581 80582 80583 80707 80708 80710 80946 81073 81074

Beschreibung:
Der Stromerzeuger GSE 5501 DSG ist ein zuverlässiger Dieselgenerator in der SILENT-Ausführung. •AVR (Automatische Spannungsregelung für stabile Leistung)•2 x 230 V / 50 Hz Anschluss•1 x 400 V / 50 Hz / 16 A Anschluss•1 x 12 V DC Anschluss (6,35 A)•hochwertige Rollen für den einfachen Standortwechsel•Ölmangelsicherung•Überlastungsschutz•Voltmeter•Elektrostart über Zündschlüssel durch 12 V Batterie möglich•Lieferung erfolgt ohne Batterie für den Elektrostart (zwingend nötig, da das Gerät nicht über einen Reversierstarter verfügt!) optionales Zubehör:•#40588-01001 Batterie Gel 53030 / 12 V 30 Ah: für kurze Laufzeiten und häufige Startvorgänge•#40635-02001 Batterie MP 18-12 / 12 V 18 Ah: für lange Laufzeiten und seltene Startvorgänge Bitte beachten: Mit diesem Stromerzeuger dürfen keine elektronisch empfindlichen Verbraucher wie beispielsweise Laptops, Smartphones oder Musikanlagen betrieben werden.

Ersatzteilliste zu: 40588 / FSL40588-03

VMg = verbaute Menge
RG = Rabattgruppe

Bild	Ersatzteilnr.	Bezeichnung	VMg	RG	Preis € excl. MwSt	UVP € incl. MwSt
1	40635-02001	Batterie MP 18-12 / 12 V 18 Ah	0	3	83,99	99,95
		WICHTIGER HINWEIS zu: 40635-02001 geeignet bei langen Laufzeiten und wenigen Startvorgängen. Kaltstarttemperatur 5°C oder höher (bei kurzen Laufzeiten und häufigen Startvorgängen empfehlen wir die Batterie GEL 53030/12V 30AH Artikel-Nr.40588-01001 (Diese finden Sie weiter unten in der Liste ohne Abb.)				
2	40588-01002	Batteriekabel -	1	1	5,45	6,49
3	40588-01003	Batteriekabel +	1	1	5,03	5,99
4	40588-01004	Erdungskabel	1	3	6,38	7,59
5	40588-01005	Verriegelung Seitenfach	1	5	12,60	14,99
6	40588-01006	Kraftstofftankdeckelring	1	1	0,83	0,99
7	40588-01007	Rad	4	1	5,80	6,90
8	40588-01008	Sicherungssplint	4	1	0,83	0,99
9	40588-01009	Av-Dämpfer	4	1	3,35	3,99
10	40588-01010	Überlastschutz 230 V 14A	1	2	10,00	11,90
11	40728-01033	Steckdose 230 V	2	1	6,38	7,59
13	40588-01013	12 V Anschluss	1	1	6,16	7,33
14	40588-01014	Sicherung 8A	1	2	2,09	2,49
15	40588-01015	Steckdose 400 V	1	3	12,52	14,90
17	40588-01017	Überlastschutz 400 V 8A	1	5	21,17	25,19
18	40588-02018	Dekompressionshebel	1	1	7,30	8,69
19	40588-01019	Wahlschalter 230 V / 400 V	1	1	11,92	14,18
20	40588-01020	Voltmeter	1	3	12,60	14,99
21	40588-01021	Zündschloss	1	2	14,28	16,99
22	40588-01022	Gleichrichter	1	3	9,39	11,17
23	40588-01023	Verbindungskabel Generator / Bedienelement	1	5	21,00	24,99
24	40588-01024	Relais	2	1	8,39	9,98
25	40588-01025	Kabel Ölmangelsicherung / Kraftstoffpumpe	1	5	16,80	19,99
46	40588-01046	Bremshebel inkl. Feder	1	3	8,39	9,98
ohne Abb.	40588-01001	Batterie Gel 53030 / 12 V 30 Ah	0	5	125,21	149,00
		WICHTIGER HINWEIS zu: 40588-01001 geeignet bei kurzen Laufzeiten und häufigen Startvorgängen. Kaltstarttemperatur 5°C oder niedriger. (bei langen Laufzeiten und wenigen Startvorgängen empfehlen wir die Batterie 12V 18 AH Artikel-Nr. 40635-02001 (Diese finden Sie weiter oben in der Liste mit Pos. Nr.1)				
ohne Abb.	40588-01048	Bedienpanel komplett	1	5	91,51	108,90
ohne Abb.	40588-01049	Ölkontrolllampe	1	2	2,51	2,99
ohne Abb.	40588-01051	Zündschlüssel 2er Set	1	1	4,27	5,08
ohne Abb.	40588-01052	Glühkerze	1	1	11,68	13,90
ohne Abb.	40588-01099	Zubehörbeutel	1	1	14,20	16,90
ohne Abb.	40588-01053	Schalter Glühkerze	1	1	4,16	4,95
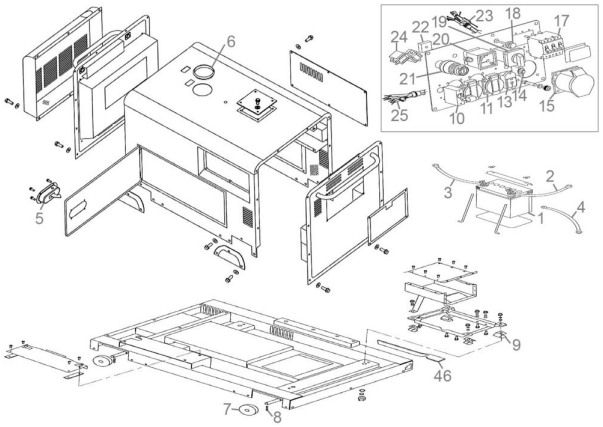
Zeichnung zu: 40588 / FSL40588-03