Diesel-Stromerzeuger - Artikel: 40588, Serie: FSL40588-03

Stromerzeuger GSE 5501 DSG

EAN: *4015671968326*

Gilt für folgende Seriennummern (die 5 ersten Ziffern):
71813 71949 72413 72883 73066 73386 73562 73608 73699 73700 74095 74286 74571 74795 75413 75552 75661 76282 76399 76656 76936 77135 77509 78734 78958 78959 78960 79199 79200 79305 79306 79335 79677 79678 79693 79694 80203 80204 80227 80253 80268 80269 80455 80456 80457 80581 80582 80583 80707 80708 80710 80946 81073 81074

Beschreibung:
Der Stromerzeuger GSE 5501 DSG ist ein zuverlässiger Dieselgenerator in der SILENT-Ausführung. •AVR (Automatische Spannungsregelung für stabile Leistung)•2 x 230 V / 50 Hz Anschluss•1 x 400 V / 50 Hz / 16 A Anschluss•1 x 12 V DC Anschluss (6,35 A)•hochwertige Rollen für den einfachen Standortwechsel•Ölmangelsicherung•Überlastungsschutz•Voltmeter•Elektrostart über Zündschlüssel durch 12 V Batterie möglich•Lieferung erfolgt ohne Batterie für den Elektrostart (zwingend nötig, da das Gerät nicht über einen Reversierstarter verfügt!) optionales Zubehör:•#40588-01001 Batterie Gel 53030 / 12 V 30 Ah: für kurze Laufzeiten und häufige Startvorgänge•#40635-02001 Batterie MP 18-12 / 12 V 18 Ah: für lange Laufzeiten und seltene Startvorgänge Bitte beachten: Mit diesem Stromerzeuger dürfen keine elektronisch empfindlichen Verbraucher wie beispielsweise Laptops, Smartphones oder Musikanlagen betrieben werden.

Ersatzteilliste zu: 40588 / FSL40588-03

VMg = verbaute Menge
RG = Rabattgruppe

Bild	Ersatzteilnr.	Bezeichnung	VMg	RG	Preis € excl. MwSt	UVP € incl. MwSt
26	40588-01026	Krümmer	1	6	62,94	74,90
27	40588-01027	Auspuff 1	1	4	24,29	28,91
28	40588-01028	Dichtung Auspuff	3	1	2,68	3,19
29	40588-01029	Auspuff 2	1	4	24,29	28,91
30	40588-01030	Endstück Auspuff	1	2	3,35	3,99
31	40588-01031	Clip Ø12 mm	2	1	0,83	0,99
32	40588-01032	Clip Ø13 mm	2	1	0,83	0,99
33	40588-01033	Clip Ø8 mm	2	1	0,83	0,99
34	40588-01034	Rücklaufleitung	3	1	1,25	1,49
35	40588-01035	Clip Ø9 mm	4	1	0,83	0,99
36	40588-01036	Kraftstoffleitung 2er Set	1	1	3,35	3,99
37	40588-01037	Ansaugfilter	1	1	3,78	4,50
38	40588-01038	Kraftstofftank	1	5	30,41	36,19
39	40588-01039	Kraftstofftankhalter	4	1	0,83	0,99
40	40588-01040	Kraftstoffanzeige	1	1	2,93	3,49
41	40588-01041	Kraftstofftankdeckel	1	2	5,08	6,05
42	40586-03022	Dieselfilter	1	1	9,15	10,89
43	40588-02043	Generator	1	3	360,50	429,00
44	40588-01044	Kohlen inkl. Halter	1	1	4,62	5,50
45	40588-02045	AVR	1	3	35,03	41,69
47	40588-01047	Wicklungsschild	1	3	15,96	18,99
50	40588-01050	3-Wege Verteiler	1	1	2,51	2,99
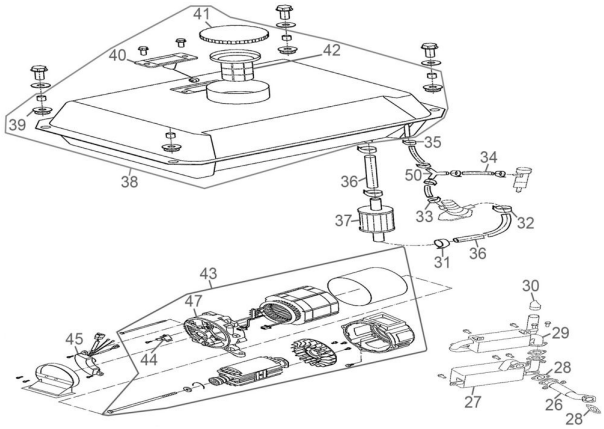
Zeichnung zu: 40588 / FSL40588-03