STROMERZEUGER GSE 1200 4T

EAN: *4015671406392*

Gilt für folgende Seriennummern (die 5 ersten Ziffern):
27528 27618 27619 27831 27832 29667 31904 31905 32282 32749 33993 34403 34404 34887 34888 34889 34890

Beschreibung:
•4-Takt-Synchrongenerator•1 x Schuko 230 V/50 Hz•1 x 12 V•Ölmangelsicherung•Tragerahmen•Reversierstarter•Voltmeter•Überlastungsschutz

Ersatzteilliste zu: 40639 / FSL40639-01

VMg = verbaute Menge
RG = Rabattgruppe

Bild	Ersatzteilnr.	Bezeichnung	VMg	RG	Preis € excl. MwSt	UVP € incl. MwSt
1	40639-01018	Luftfilter komplett	1	1	Artikel nicht mehr lieferbar.	
2	40639-01079	Luftfiltereinsatz	1	1	6,01	7,15
3	40639-01078	Vergaser	1	2	Artikel nicht mehr lieferbar.	
4	40639-01012	Dichtungssatz Motor (D=52 mm)	1	1	13,77	16,39
5	40639-01074	Schwungrad	1	1	22,00	26,18
6	40639-01013	Zündspule	1	1	16,55	19,69
7	40639-01001	Anwerfer komplett	1	3	Artikel nicht mehr lieferbar.	
8	40639-01014	Kolbenringe komplett (D=52 mm)	1	1	14,61	17,39
9	40639-01015	Kolben komplett (D=52 mm)	1	1	20,48	24,37
10	40639-01011	Kurbelwelle komplett mit Pleuel	1	1	44,83	53,35
11	40639-01027	Ölwächter	1	1	Artikel nicht mehr lieferbar.	
12	40639-01019	Zylinder (D=52 mm)	1	3	44,38	52,81
13	40639-01010	Öl-Einfüllschraube	1	1	4,44	5,28
14	40639-01009	Ventildeckel	1	1	Artikel nicht mehr lieferbar.	
15	40639-01073	Zündkerze	1	1	4,78	5,69
16	40639-01007	Dichtung Auspuff	1	1	2,38	2,83
17	40639-01008	Auspuff	1	1	Artikel nicht mehr lieferbar.	
18	40639-01005	Tankdeckel	1	1	4,64	5,52
19	40639-01003	Kraftstofffilter	1	1	4,07	4,84
20	40639-01105	Gummifuss	4	1	0,57	0,68
21	40639-01006	Benzinhahn	1	1	9,39	11,17
22	40639-01017	Rotor mit Stator komplett	1	5	Artikel nicht mehr lieferbar.	
23	40639-01004	Tank komplett	1	1	Artikel nicht mehr lieferbar.	
24	40639-01002	Abdeckung Generator	1	1	7,30	8,69
ohne Abb.	40728-01033	Steckdose 230 V	1	1	6,38	7,59
ohne Abb.	40639-01141	Schalter	1	1	4,44	5,28
ohne Abb.	40639-01142	Voltmeter	1	1	7,30	8,69
ohne Abb.	40639-01101	Bedienpaneel	1	1	Artikel nicht mehr lieferbar.	
ohne Abb.	95307	BENZINSTABILISATOR SUPERSTART 25D	0	1	Artikel nicht mehr lieferbar.	
		WICHTIGER HINWEIS zu: 95307 Ganzjährige Empfehlung bei längeren Standzeiten bzw. Einlagerung. Stabilisiert den Kraftstoff und dessen Zündfähigkeit.				
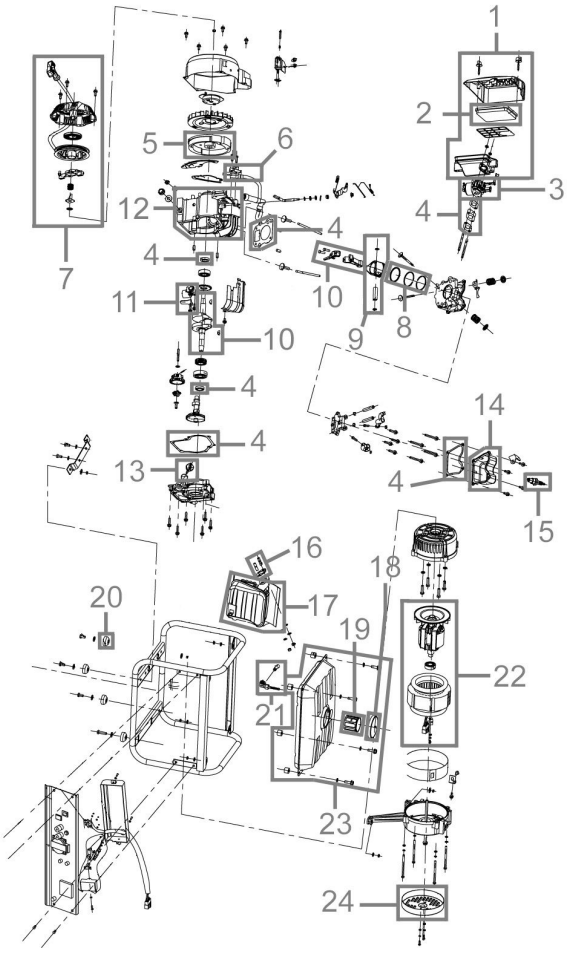
Zeichnung zu: 40639 / FSL40639-01