STROMERZEUGER GSE 3700 RS

EAN: *4015671200853*

Gilt für folgende Seriennummern (die 5 ersten Ziffern):
48857 49135 50464 50465 50484 51487 51622 52129 52933 54140 54561 55116 55009 55154 55201 55445 55473 56127 56515 56526 56654 57380 57442 57666 58025 58166 58492 59043 59335 59484 59975 60579 60580 60775 61284 61373 62142 62245 62585 62953 63177 64004

Beschreibung:
•4-Takt-Synchrongenerator•AVR- (Automatische Spannungsregelung für stabile Leistung)•2 x Schuko 230 V/50 Hz•Ölmangelsicherung•Transportgriff•Fahrwerk•Reversierstarter•Voltmeter•Überlastungsschutz

Ersatzteilliste zu: 40643 / FSL40643-01

VMg = verbaute Menge
RG = Rabattgruppe

Bild	Ersatzteilnr.	Bezeichnung	VMg	RG	Preis € excl. MwSt	UVP € incl. MwSt
28	40628-04019	Luftfilter komplett	1	3	Artikel nicht mehr lieferbar.	
29	40628-04018	Luftfiltereinsatz	1	1	Artikel nicht mehr lieferbar.	
30	40643-01030	Dichtungssatz	1	3	Artikel nicht mehr lieferbar.	
31	40643-01031	Ansaugstutzen	1	1	3,61	4,30
32	40643-01032	Zylinderabdeckung	1	1	8,23	9,79
33	40643-01033	Ventildeckel	1	1	6,38	7,59
34	40643-01034	Ventilsatz	1	3	Artikel nicht mehr lieferbar.	
35	40643-01035	Zündkerze	1	1	4,66	5,55
36	40643-01036	Nockenwelle	1	3	13,77	16,39
37	40628-04015	Zündspule	1	1	Artikel nicht mehr lieferbar.	
38	40628-04013	Anwerfereinheit komplett	1	1	21,17	25,19
39	40643-01039	Mitnehmer	1	1	8,23	9,79
40	40643-01040	Polrad	1	5	23,01	27,38
41	40643-01041	Ölablassschraube	1	1	1,76	2,09
42	40643-01042	Kurbelwelle	1	3	25,80	30,70
43	40643-01043	Pleuel	1	1	7,30	8,69
44	40643-01044	Kolben komplett	1	3	15,62	18,59
45	40643-01045	Drehzahlregler	1	1	6,01	7,15
46	40643-01046	Kurbelgehäusedeckel	1	1	13,77	16,39
47	40643-01047	Ölmessstab	1	1	Artikel nicht mehr lieferbar.	
48	40643-01048	Ölmangelsicherung	1	1	15,62	18,59
49	40643-01049	Vorluftschlauch	1	1	2,68	3,19
50	40643-01050	Kolbenringe	1	3	7,30	8,69
51	40628-04020	Vergaser	1	2	25,97	30,90
52	40628-04014	Drehzahlhebel komplett	1	3	Artikel nicht mehr lieferbar.	
ohne Abb.	40643-01054	Halbmondkeil Kurbelwelle	1	1	1,20	1,43
ohne Abb.	40628-04047	Ventildeckeldichtung	1	1	6,38	7,59
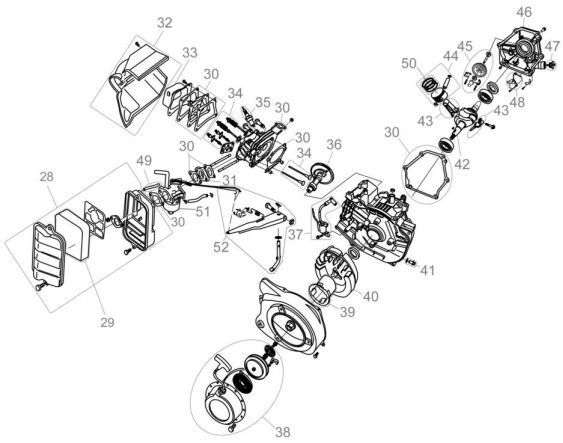
Zeichnung zu: 40643 / FSL40643-01