Inverter-Stromerzeuger - Artikel: 40724, Serie: FSL40724-01

Inverter Stromerzeuger ISG 6600-3 E

EAN: *4015671407245*

Gilt für folgende Seriennummern (die 5 ersten Ziffern):
77052 78737 78963 79681 79697 80087 80221 80537 80538 80692 80693 81065 81066

Beschreibung:
Durch die fortschrittliche Inverter-Technologie ist der ISG 6600-3 E prädestiniert für den Betrieb von hochsensiblen elektronischen Verbrauchern. Der Re-Start-Knopf ersetzt das lästige Anziehen nach Überlast und die Eco-Funktion senkt sowohl die Lautstärke als auch den Verbrauch. Sollte die Startbatterie einmal leer sein kann man sich außerdem mit dem clever versteckten Reversierstart behelfen! •4-Takt OHV Benzinmotor•Elektro-Start durch Fernbedienung•Inverter-Technologie: Geeignet für empfindliche, elektronische Verbraucher wie Computer, Handys, Soundsysteme, etc.•2 x 230 V Anschluss•1 x 230 V CEE Anschluss (32 A)•1 x 12 V Anschluss•2 x USB-Anschlüsse (1 A und 2,1 A)•LCD-Display•Anzeige der aktuellen Auslastung in %•Anzeige Tankinhalt•Betriebsstundenzähler•automatische Abschaltung bei Überlast•Output Re-Start per Knopfdruck nach Überlast•Ölmangelsicherung•ECO-Funktion (leiser und sparsamer im Verbrauch!)•bequemer Transport dank vier Rollen•Notfall-Reversierstart bei leerer Batterie•Lieferung erfolgt ohne Batterie für den Elektrostart optionales Zubehör: #40635-02001 Batterie MP 18-2 / 12V 18 Ah zum Betrieb des Elektrostarts

Ersatzteilliste zu: 40724 / FSL40724-01

VMg = verbaute Menge
RG = Rabattgruppe

Bild	Ersatzteilnr.	Bezeichnung	VMg	RG	Preis € excl. MwSt	UVP € incl. MwSt
27	40724-01027	Display	1	3	50,41	59,99
28	40717-01019	Gleichrichter	1	3	19,32	22,99
29	40724-01029	Sicherung 6A 12 Volt	1	1	3,35	3,99
30	40724-01030	Zündschloss mit Schlüssel	1	1	8,39	9,98
31	40724-01031	Sicherung 16A 230 Volt	2	1	3,35	3,99
32	40724-01032	Abdeckung Bedienelement	1	1	21,00	24,99
33	94883-01051	Ein / Aus Schalter	1	1	3,61	4,30
34	40724-01034	Abdeckung Schalter Eco	1	1	0,83	0,99
35	40724-01035	Resetknopf	1	1	2,93	3,49
36	40724-01036	Chokekabel	1	1	3,77	4,49
37	40724-01037	Resetknopf Abdeckung	1	1	1,25	1,49
38	40724-01038	12 Volt Anschluss	1	1	5,45	6,49
39	40724-01039	USB-Anschluss	1	1	7,55	8,98
40	40724-01040	Camping Steckdose	1	1	15,12	17,99
41	40724-01041	230 Volt Steckdose	2	1	6,71	7,98
42	40724-01042	Startmodulregler	1	1	21,00	24,99
43	40724-01043	Empfänger inkl. Fernbedienung	1	5	46,21	54,99
44	40724-01044	Bedienelement kpl	1	5	176,46	209,99
ohne Abb.	40724-01046	Zündkerzenschlüssel	1	1	4,61	5,49
ohne Abb.	40724-01047	12 Volt Kabel inkl. Polzangen	1	1	8,39	9,98
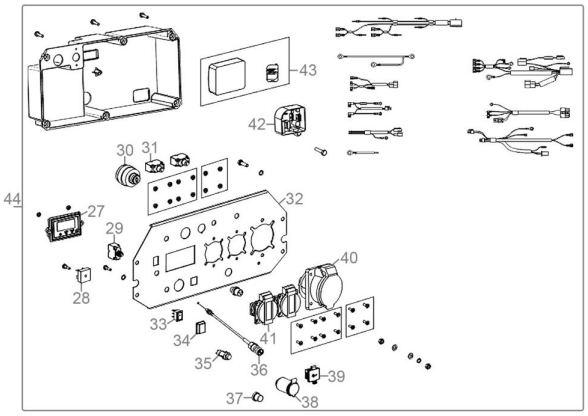
Zeichnung zu: 40724 / FSL40724-01