Inverter-Stromerzeuger - Artikel: 40724, Serie: FSL40724-01

Inverter Stromerzeuger ISG 6600-3 E

EAN: *4015671407245*

Gilt für folgende Seriennummern (die 5 ersten Ziffern):
77052 78737 78963 79681 79697 80087 80221 80537 80538 80692 80693 81065 81066

Beschreibung:
Durch die fortschrittliche Inverter-Technologie ist der ISG 6600-3 E prädestiniert für den Betrieb von hochsensiblen elektronischen Verbrauchern. Der Re-Start-Knopf ersetzt das lästige Anziehen nach Überlast und die Eco-Funktion senkt sowohl die Lautstärke als auch den Verbrauch. Sollte die Startbatterie einmal leer sein kann man sich außerdem mit dem clever versteckten Reversierstart behelfen! •4-Takt OHV Benzinmotor•Elektro-Start durch Fernbedienung•Inverter-Technologie: Geeignet für empfindliche, elektronische Verbraucher wie Computer, Handys, Soundsysteme, etc.•2 x 230 V Anschluss•1 x 230 V CEE Anschluss (32 A)•1 x 12 V Anschluss•2 x USB-Anschlüsse (1 A und 2,1 A)•LCD-Display•Anzeige der aktuellen Auslastung in %•Anzeige Tankinhalt•Betriebsstundenzähler•automatische Abschaltung bei Überlast•Output Re-Start per Knopfdruck nach Überlast•Ölmangelsicherung•ECO-Funktion (leiser und sparsamer im Verbrauch!)•bequemer Transport dank vier Rollen•Notfall-Reversierstart bei leerer Batterie•Lieferung erfolgt ohne Batterie für den Elektrostart optionales Zubehör: #40635-02001 Batterie MP 18-2 / 12V 18 Ah zum Betrieb des Elektrostarts

Ersatzteilliste zu: 40724 / FSL40724-01

VMg = verbaute Menge
RG = Rabattgruppe

Bild	Ersatzteilnr.	Bezeichnung	VMg	RG	Preis € excl. MwSt	UVP € incl. MwSt
101	40724-01101	Ventilsatz	1	3	37,81	44,99
102	40724-01102	Nockenwelle	1	3	21,00	24,99
103	40724-01103	Ölmessstab	1	1	0,83	0,99
104	40724-01104	O-Ring 19x3,55mm	1	1	0,83	0,99
105	40724-01105	Ölablassschraube	1	1	5,03	5,99
106	40724-01106	Ölsensor	1	1	11,76	13,99
107	40730-01106	Wellendichtring 35x52x8	1	1	2,68	3,19
108	40724-01108	Kurbelgehäusedichtung	1	1	2,93	3,49
109	40724-01109	Lager 6207 P6	1	1	12,60	14,99
110	99999-6202O	Kugellager 6202 Offen	2	1	6,38	7,59
111	40724-01111	Kurbelgehäusedeckel	1	3	33,61	40,00
112	40724-01112	Ausgleichswelle	1	1	19,32	22,99
113	40724-01113	Keil 4x17mm Kurbelwelle	1	1	0,83	0,99
114	40724-01114	Kurbelwelle	1	5	67,22	79,99
115	40724-01115	Bolzen lang	1	1	2,51	2,99
116	40724-01116	Pleuel	1	1	21,00	24,99
117	40724-01117	Kolben kpl	1	1	25,20	29,99
118	40724-01118	Kolbenring	1	1	16,80	19,99
119	40724-01119	Zylinderdichtung	1	1	3,77	4,49
120	40724-01120	Stehbolzen M6 x M8 x 141mm	2	1	4,19	4,99
121	40724-01121	Zylinder	1	5	37,81	44,99
122	40724-01122	Bolzen M8x20mm	2	1	0,83	0,99
123	40724-01123	Ventildeckeldichtung	1	1	3,35	3,99
124	40724-01124	Ventildeckel	1	1	5,87	6,99
125	40724-01125	Scheibe I-Ø6mm	1	1	5,03	5,99
126	40724-01126	Schraube M6x56,5mm	1	1	2,51	2,99
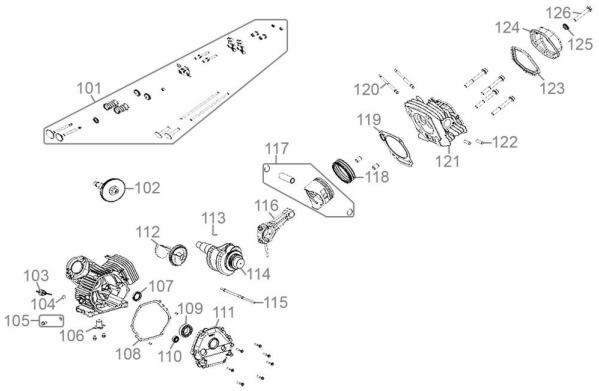
Zeichnung zu: 40724 / FSL40724-01