Inverter-Stromerzeuger - Artikel: 40724, Serie: FSL40724-01

Inverter Stromerzeuger ISG 6600-3 E

EAN: *4015671407245*

Gilt für folgende Seriennummern (die 5 ersten Ziffern):
77052 78737 78963 79681 79697 80087 80221 80537 80538 80692 80693 81065 81066

Beschreibung:
Durch die fortschrittliche Inverter-Technologie ist der ISG 6600-3 E prädestiniert für den Betrieb von hochsensiblen elektronischen Verbrauchern. Der Re-Start-Knopf ersetzt das lästige Anziehen nach Überlast und die Eco-Funktion senkt sowohl die Lautstärke als auch den Verbrauch. Sollte die Startbatterie einmal leer sein kann man sich außerdem mit dem clever versteckten Reversierstart behelfen! •4-Takt OHV Benzinmotor•Elektro-Start durch Fernbedienung•Inverter-Technologie: Geeignet für empfindliche, elektronische Verbraucher wie Computer, Handys, Soundsysteme, etc.•2 x 230 V Anschluss•1 x 230 V CEE Anschluss (32 A)•1 x 12 V Anschluss•2 x USB-Anschlüsse (1 A und 2,1 A)•LCD-Display•Anzeige der aktuellen Auslastung in %•Anzeige Tankinhalt•Betriebsstundenzähler•automatische Abschaltung bei Überlast•Output Re-Start per Knopfdruck nach Überlast•Ölmangelsicherung•ECO-Funktion (leiser und sparsamer im Verbrauch!)•bequemer Transport dank vier Rollen•Notfall-Reversierstart bei leerer Batterie•Lieferung erfolgt ohne Batterie für den Elektrostart optionales Zubehör: #40635-02001 Batterie MP 18-2 / 12V 18 Ah zum Betrieb des Elektrostarts

Ersatzteilliste zu: 40724 / FSL40724-01

VMg = verbaute Menge
RG = Rabattgruppe

Bild	Ersatzteilnr.	Bezeichnung	VMg	RG	Preis € excl. MwSt	UVP € incl. MwSt
127	40724-01127	Luftfilter	1	3	23,52	27,99
128	40724-01128	Chokeautomatik	1	3	33,61	40,00
129	40724-01129	Dichtung Luftfilter	2	1	0,83	0,99
130	40724-01130	Vergaser	1	3	31,85	37,90
131	40724-01131	Dichtung Vergaser	1	1	0,83	0,99
132	40724-01132	Ansaugstutzen	1	1	5,87	6,99
133	40724-01133	Dichtung Ansaugstutzen	1	1	0,83	0,99
134	40724-01134	Entlüftungsleitung	1	1	5,03	5,99
135	40724-01135	Kraftstofftankdeckel	1	1	5,03	5,99
136	40724-01136	Kraftstofffilter	1	1	1,25	1,49
137	40724-01137	Mutter Abdeckung oben Kraftstoff	1	1	8,39	9,98
138	40724-01138	Hülse	4	1	0,83	0,99
139	40724-01139	Befestigungsscheibe	4	1	3,35	3,99
140	40724-01140	Gummi Kraftstoffanzeige	1	1	1,67	1,99
141	40724-01141	Glas Kraftstoffanzeige	1	1	0,83	0,99
142	40724-01142	Kraftstoffanzeige	1	1	5,03	5,99
143	40724-01143	Kraftstofftank	1	5	37,81	44,99
144	40724-01144	Kraftstoffhahn	1	1	11,76	13,99
145	40724-01145	Klemme 9mm	4	1	0,83	0,99
146	40724-01146	Kraftstoffleitung 5x10x230mm	1	1	8,39	9,98
147	40724-01147	Kraftstoffleitung 5x10x350mm	1	1	8,39	9,98
148	40724-01148	Kraftstoffhahn Bedienteil	1	1	3,77	4,49
149	40724-01149	Kraftstoffhahnknopf Bedienteil	1	1	0,83	0,99
150	40724-01150	Rotor	1	5	168,06	199,99
151	40724-01151	Stator	1	5	210,08	250,00
152	40724-01152	Magnetspule	1	1	8,39	9,98
153	40724-01153	Zündspule	1	1	11,76	13,99
154	95442-01145	Zündkerze F6RTC	1	1	4,62	5,50
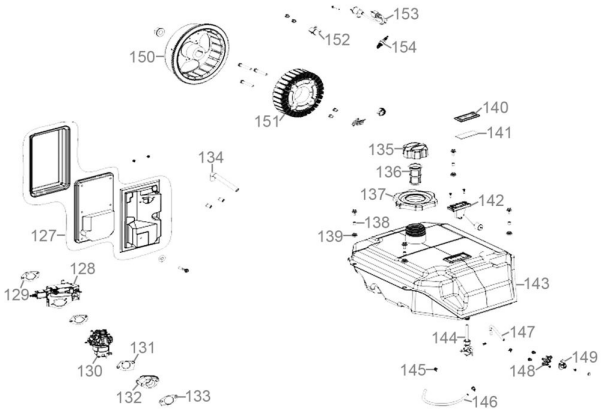
Zeichnung zu: 40724 / FSL40724-01