Benzin-Stromerzeuger - Artikel: 40727, Serie: FSL40727-01

Stromerzeuger GSE 2701

EAN: *4015671855459*

Gilt für folgende Seriennummern (die 5 ersten Ziffern):
69820 70740 73046 73647 73648 74428 75707 76714 78432 78512 78930 79082 79350 79682 79698 80222 80539 80540 80694 80695 81061

Beschreibung:
•4-Takt-Stromerzeuger mit Synchrongenerator•AVR (Automatische Spannungsregelung für stabile Leistung)•2 x 230 V / 50 Hz Anschluss•praktischer Tragerahmen•Reversierstart•Ölmangelsicherung•Überlastungsschutz Bitte beachten: Mit diesem Stromerzeuger dürfen keine elektronisch empfindlichen Verbraucher wie beispielsweise Laptops, Smartphones oder Musikanlagen betrieben werden.

Ersatzteilliste zu: 40727 / FSL40727-01

VMg = verbaute Menge
RG = Rabattgruppe

Bild	Ersatzteilnr.	Bezeichnung	VMg	RG	Preis € excl. MwSt	UVP € incl. MwSt
101	40728-01101	Anwerfereinheit	1	1	21,17	25,19
103	40728-01103	Mitnehmer	1	1	4,53	5,39
104	40728-01104	Lüfterrad	1	1	4,16	4,95
105	40728-01105	Polrad	1	3	23,01	27,38
106	95137-01152	Wellendichtring 25x41,25x6	2	1	3,61	4,30
109	40728-01109	Abdeckung seitlich	1	1	2,96	3,52
110	40728-01110	Dichtung Ölablassschraube	2	1	0,83	0,99
111	40728-01111	Ölablassschraube	2	1	1,11	1,32
112	40728-01112	Diode	1	1	3,61	4,30
113	40728-01113	Drehzahlregler	1	1	6,38	7,59
114	40728-01114	Ölmangelsicherung	1	1	9,15	10,89
115	40728-01115	Kurbelwelle inkl. Halbmondkeil	1	3	27,65	32,90
116	99999-6205O	Kugellager 6205 Offen	2	1	9,16	10,90
117	40728-01117	Dichtung Kurbelgehäuse	1	1	6,01	7,15
118	40728-01118	Ölmessstab	1	1	3,24	3,86
119	40728-01119	Nockenwelle	1	1	15,62	18,59
120	40728-01120	Ventilsatz	1	3	16,80	19,99
121	40728-01121	Abdeckung	1	1	4,16	4,95
122	40728-01122	Reglerarm	1	1	1,76	2,09
124	40728-01124	Schraube Gashebel	1	1	1,11	1,32
125	40728-01125	Gashebel	1	1	2,68	3,19
126	40728-01126	Pleuel	1	1	9,15	10,89
127	40727-01127	Zündspule	1	1	18,39	21,88
128	40728-01128	Kolben	1	1	11,92	14,18
129	40728-01129	Feder Gasgestänge	1	1	1,76	2,09
130	40728-01130	Gasgestänge	1	1	1,11	1,32
131	40728-01131	Drehzahlfeder	1	1	2,68	3,19
132	40728-01132	Halterung Gashebel	1	1	3,24	3,86
133	40728-01133	Kolbenringsatz	1	1	8,23	9,79
134	40728-01134	Zylinderkopfdichtung	1	1	6,01	7,15
135	40728-01135	Zylinderkopf	1	3	21,17	25,19
137	40728-01137	Kraftstoffleitung	1	1	3,24	3,86
138	40728-01138	Clip Kraftstoffleitung	2	1	0,83	0,99
139	40728-01139	Dichtung Ansaugstutzen	1	1	2,03	2,42
140	40728-01140	Ansaugstutzen	1	1	3,24	3,86
141	40728-01141	Gewindestange einzeln Vergaser	2	1	2,54	3,02
142	40728-01142	Dichtung Vergaser	1	1	2,03	2,42
143	40728-01143	Vergaser	1	3	25,80	30,70
144	40728-01144	Dichtung Luftfilter	1	1	2,03	2,42
145	40728-01145	Luftfilter komplett	1	1	13,77	16,39
146	40728-01146	Luftfiltereinsatz	1	1	3,88	4,62
148	95316-01141	Zündkerze F7RTC	1	1	4,62	5,50
149	40728-01149	Dichtung Ventildeckel	1	1	3,24	3,86
150	40728-01150	Ventildeckel	1	1	6,01	7,15
151	40728-01151	Entlüftungleitung	1	1	2,68	3,19
ohne Abb.	40728-01152	Gummihülse Kraftstoffleitung	1	1	1,11	1,32
ohne Abb.	40728-01154	Zündkerzenschlüssel	1	1	3,24	3,86
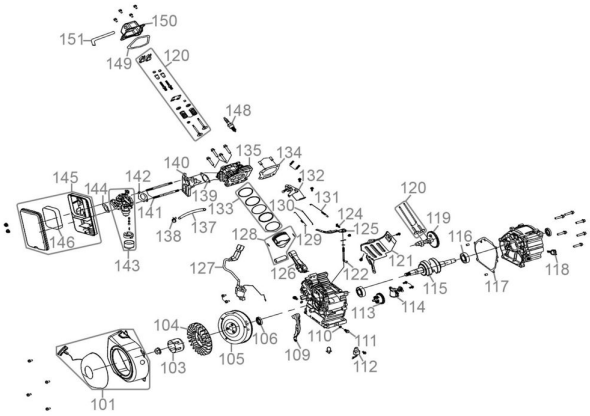
Zeichnung zu: 40727 / FSL40727-01