Benzin-Stromerzeuger - Artikel: 40731, Serie: FSL40731-02

Stromerzeuger GSE 8701 RS

EAN: *4015671952615*

Gilt für folgende Seriennummern (die 5 ersten Ziffern):
71994 73114 73560 74364 74861 75551 76286 76676 77437 78309 78514 78739 78799 78968 79035 79354 79686 79687 79701 80226 80548 80550 80704 80705 80706 80943 81064 85723

Beschreibung:
•4-Takt-Stromerzeuger mit Synchrongenerator•AVR (Automatische Spannungsregelung für stabile Leistung)•2 x 230 V / 50 Hz Anschluss | 1 x 400 V / 50 Hz Anschluss•klappbarer Transportgriff zur platzsparenden Aufbewahrung•Fahrwerk mit großen Rädern für einfachen Standortwechsel•Reversierstart•Ölmangelsicherung•Überlastungsschutz•Voltmeter•Elektrostart über Zündschlüssel durch 12 V Batterie möglich•Lieferung erfolgt ohne Batterie für den Elektrostart optionales Zubehör: #40635-02001 Batterie MP 18-2 / 12V 18 Ah zum Betrieb des Elektrostarts Bitte beachten: Mit diesem Stromerzeuger dürfen keine elektronisch empfindlichen Verbraucher wie beispielsweise Laptops, Smartphones oder Musikanlagen betrieben werden.

Ersatzteilliste zu: 40731 / FSL40731-02

VMg = verbaute Menge
RG = Rabattgruppe

Bild	Ersatzteilnr.	Bezeichnung	VMg	RG	Preis € excl. MwSt	UVP € incl. MwSt
1	40730-01001	Transportgriff	1	3	13,77	16,39
2	40730-01002	Stopfen Transportgriff	2	1	1,39	1,65
3	40730-01003	Schraube Transportgriff	2	1	1,39	1,65
4	40728-01004	Stift Transportgriff	2	1	2,68	3,19
5	40728-01005	Kraftstoffhahn	1	1	9,15	10,89
6	40728-01138	Clip Kraftstoffleitung	2	1	0,83	0,99
7	40730-01007	Kraftstofftank	1	3	31,08	36,99
11	40730-01011	Schraube Auspuff einzeln	2	1	1,11	1,32
12	40728-01012	Tankdeckel	1	2	4,16	4,95
13	40728-01013	Filter Tankdeckel	1	1	2,96	3,52
14	40730-01014	Radachse	2	1	3,24	3,86
15	40728-01015	Sicherungsstift	2	1	0,83	0,99
16	40728-01016	Unterlegscheibe	2	1	0,83	0,99
17	40730-01017	Rad	2	3	11,00	13,09
18	40730-01018	Halterung Auspuff	1	1	2,68	3,19
19	40730-01019	Dichtung Auspuff	1	1	2,03	2,42
20	40731-01020	Auspuff	1	3	27,65	32,90
21	40731-01021	Kohlen + Halter	1	1	7,30	8,69
22	40731-01022	Generator	1	5	257,97	306,98
23	40730-01023	Wicklungsschild	1	3	18,39	21,88
24	40731-01024	Schraube Aggregat	1	1	3,24	3,86
25	40731-02025	AVR	1	3	27,65	32,90
26	40731-01026	Abdeckung Generator	1	1	7,30	8,69
30	40730-01030	Fuss Aggregat	2	1	3,61	4,30
31	40730-01031	Gummifuss Aggregat	2	1	2,68	3,19
32	40731-01032	Halterung Luftfilter	1	1	2,68	3,19
33	40731-01033	Av-Dämpfer	4	1	4,16	4,95
35	40730-01035	Zündschloss inkl. Schlüssel	1	1	15,62	18,59
36	40728-01033	Steckdose 230 V	2	1	6,38	7,59
37	40730-01037	Steckdose 400 V	1	1	11,92	14,18
38	40731-01038	Überlastschutz	1	3	18,39	21,88
39	40730-01039	Abdeckung Bedienpanel	1	2	11,00	13,09
40	40731-01040	Gehäuse Bedienpanel	1	2	15,62	18,59
49	40731-01049	Buchse Transportgriff	4	1	0,69	0,82
ohne Abb.	40728-01038	Ölkontrolllampe inkl. Platine	1	1	2,68	3,19
ohne Abb.	40728-01040	Tankanzeige	1	1	3,88	4,62
ohne Abb.	40730-01041	Voltmeter	1	1	9,24	11,00
ohne Abb.	40731-01045	Bedienpanel komplett	1	5	69,24	82,40
ohne Abb.	40635-02001	Batterie MP 18-12 / 12 V 18 Ah	0	3	83,99	99,95
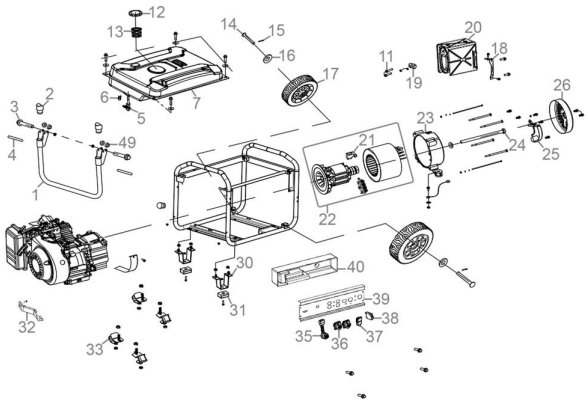
Zeichnung zu: 40731 / FSL40731-02