Güde GmbH & Co. KG • Birkichstraße 6 • D-74549 Wolpertshausen
Telefon: 0 79 04/700-0 • Telefax: 0 79 04/700-250 • info@guede.com
Service-Center: support@ts.guede.com • www.guede.com

Ölabsauggeräte - Artikel: 40845, Serie: FSL40845-01

Ölauffang- & Absauggerät GOA 65

EAN: *4015671408457*

Gilt für folgende Seriennummern (die 5 ersten Ziffern):
40105 41429 42285 42286 51415 52988 53718 55003 55408 55981 56396 57368 60132 60454 62268 62590 63657 64213 64756 67280 70440

Beschreibung:
•schwenkbare Auffangwannemit integriertem Sieb•2 feststehende und 2 lenkbare Räder•Schiebegriff•3 verschiedene Sonden zum Ölabsaugen je 70 cm lang:2 x flexible Sonden (Rohr-Ø 6/8 mm), 1 x Metall-Sonde (Rohr-Ø 6 mm)•Ölabsaugschlauch 1,4 m lang•Ölsammelbehälter mit Füllstandsanzeige•Vorkammerbehälter(Absaugfunktion) aus Plexiglas•Ölabsaugung nur in Verbindung mit Druckluft-Unterdruckanzeigeper Manometer (Kompressor nicht im Lieferumfang enthalten)•Abstellhahn am Ablauf•Entleerung per Druckluft•Kleinteilefach ist abnehmbar•Lieferung erfolgt teilmontiert

Ersatzteilliste zu: 40845 / FSL40845-01

VMg = verbaute Menge
RG = Rabattgruppe

Bild	Ersatzteilnr.	Bezeichnung	VMg	RG	Preis € excl. MwSt	UVP € incl. MwSt
1	40845-01001	Absaugschlauch	1	2	Artikel nicht mehr lieferbar.	
2	40845-01002	Vorkammerbehälter	1	3	Artikel nicht mehr lieferbar.	
3	40845-01003	Ölauffangtrichter	1	3	27,65	32,90
4	40845-01004	Anschluss / Ölauffangtrichter	1	3	13,77	16,39
5	40845-01005	Absperrventil 1 Zoll	1	5	23,01	27,38
6	40845-01006	Anschluss unten / Kugelhahn	1	2	5,08	6,05
7	40845-01007	Anschlag	1	1	3,61	4,30
8	40845-01008	Feststellschraube / Anschlag	1	1	0,46	0,55
9	40845-01009	Feststellmutter	1	5	9,15	10,89
10	40845-01010	Absperrventil / Sonde	1	1	6,38	7,59
12	40845-01012	Ablaufrohr	1	3	13,77	16,39
13	40845-01013	Werkzeugablage	1	2	11,92	14,18
14	40845-01014	Schlauchklemme / Ablaufschlauch	1	1	1,76	2,09
15	40845-01015	Ablaufschlauch	1	5	18,39	21,88
16	40845-01016	Anschlussstück / Ablaufschlauch	1	1	3,61	4,30
17	40845-01017	Rad	2	1	11,92	14,18
18	40845-01018	Sicherungsclip Rad	2	1	0,83	0,99
19	40845-01019	Ablassventil	1	1	3,61	4,30
20	40845-01020	Laufrolle	2	2	Artikel nicht mehr lieferbar.	
21	40845-01021	Ventil Saugschlauch / Tank	1	2	8,23	9,79
22	40845-01022	Absperrventil 1 / 2	1	3	13,77	16,39
23	40845-01023	Anschlussstück / Saugschlauch	1	1	4,53	5,39
24	40845-01024	Schlauchklemme Saugschlauch	1	1	1,76	2,09
25	40845-01025	Schlauchhalterung	1	1	4,16	4,95
26	40845-01026	Griff	1	3	15,62	18,59
27	40845-01027	Saugschlauch	1	5	16,55	19,69
28	40845-01028	Bogen	1	3	9,15	10,89
29	40845-01029	Winkel / Füllstandsanzeige	1	2	4,53	5,39
30	40845-01030	Füllstandsanzeige	1	2	5,45	6,49
31	40845-01031	Schlauchklemme / Füllstandsanzeig	2	1	1,76	2,09
32	40845-01032	Anschlussstück / Füllstandsanzeig	2	1	3,61	4,30
33	40845-01033	Absperrventil 1 / 4	1	1	6,38	7,59
34	40845-01034	Sicherheitsventil 1 / 8	1	1	6,38	7,59
ohne Abb.	40845-01035	Luftfilter / Vorkammerbehälter	1	1	5,08	6,05
ohne Abb.	40845-01036	Manometer	1	1	14,70	17,49
ohne Abb.	40845-01037	Absperrventil / Kessel-Vorkammerb	1	1	16,55	19,69
ohne Abb.	40845-01038	Anschluss / Sonde	1	3	6,38	7,59
ohne Abb.	40845-01039	Rohr / Sonde	1	1	7,30	8,69
ohne Abb.	40845-01040	Sonde 3er-Set	1	1	32,26	38,39
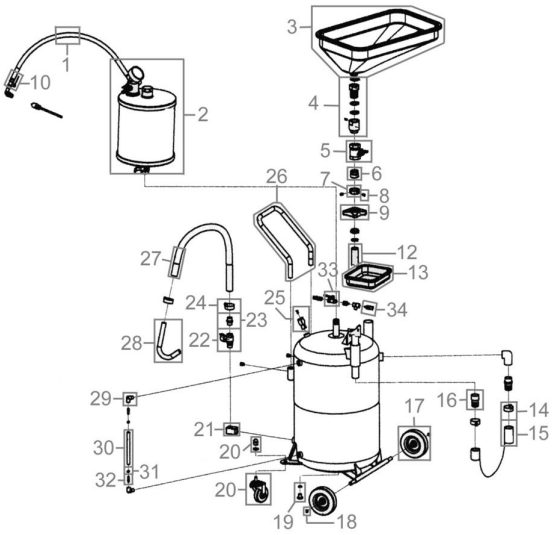
Zeichnung zu: 40845 / FSL40845-01