Teilewaschgerät GTW 13 L

EAN: *4015671408501*

Gilt für folgende Seriennummern (die 5 ersten Ziffern):
40105 40955 41430 43728 57288 63657 63984 64213 64756 66768 67903 69537 70100 73959 75782

Beschreibung:
•professionelles Reinigen von Teilen und Aggregaten•für alle gängigen Reinigungsmittel geeignet (sofern für elektrisch betriebene Pumpen zugelassen und Flammpunkt >65°C)Ausstattung:•mit flexiblem Stahlrohr•herausnehmbarer Zwischenboden zum Auflegen der Teile•solider Deckel mit Abstützung•Ein-/Ausschalter für die Pumpe•4 Gummifüße
Optionales Zubehör:•#40851 Waschbürste zu Teilewäscher

Ersatzteilliste zu: 40850 / FSL40850-01

VMg = verbaute Menge
RG = Rabattgruppe

Bild	Ersatzteilnr.	Bezeichnung	VMg	RG	Preis € excl. MwSt	UVP € incl. MwSt
1	40850-01001	Pumpe 230 V	1	2	36,05	42,90
2	40850-01002	Flexibles Stahlrohr	1	2	7,30	8,69
3	40850-01003	Deckelhalter	1	3	6,38	7,59
4	40850-01004	Zwischenboden	1	1	11,92	14,18
5	40850-01005	Halterung Pumpe	1	1	Artikel nicht mehr lieferbar.	
6	40850-01006	Gummifuß	4	1	1,61	1,92
7	40850-01007	Schalter	1	1	6,38	7,59
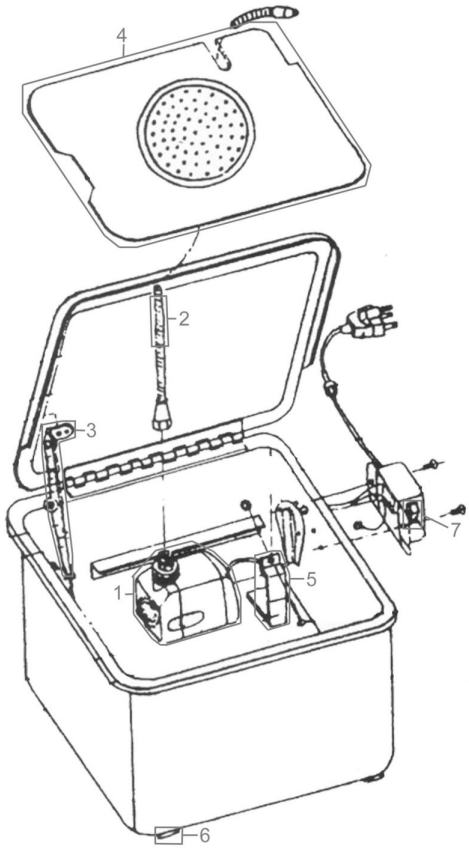
Zeichnung zu: 40850 / FSL40850-01