Fräsmaschinen - Artikel: 48140, Serie: FSL48140-01

Mini Bohr- & Fräsmaschine GBF 550

EAN: *4015671481405*

Gilt für folgende Seriennummern (die 5 ersten Ziffern):
45455 48153 52962

Beschreibung:
•Maschinenkopf mit Schwalbenschwanzführung•Bohrkopf +/- 45° neigbar•Spindelaufnahme MK3 und Bohrfutterkegel B16•hohe Rundlaufgenauigkeit (

Ersatzteilliste zu: 48140 / FSL48140-01

VMg = verbaute Menge
RG = Rabattgruppe

Bild	Ersatzteilnr.	Bezeichnung	VMg	RG	Preis € excl. MwSt	UVP € incl. MwSt
12	48140-01012	Skalenzeiger	1	1	0,83	0,99
23	48140-01023	Handrad	3	3	18,39	21,88
24	48140-01024	Hülse	3	2	8,23	9,79
25	48140-01025	Spindel Unterschlitten	1	5	23,01	27,38
26	48140-01026	Klemmplatte Unterschlitten	1	5	9,15	10,89
27	48140-01027	Wellenhalter Unterschlitten	1	5	13,77	16,39
29	48140-01029	Wellenhalter Hauptspindel	1	5	15,62	18,59
30	48140-01030	Klemmgriff	3	3	7,30	8,69
38	48140-01038	Staubschutz vorne	1	3	15,62	18,59
39	48140-01039	Staubschutz hinten	1	3	15,62	18,59
40	48140-01042	Hauptspindel	1	5	25,80	30,70
42	48140-01043	Klemmplatte Oberschlitten	1	2	9,15	10,89
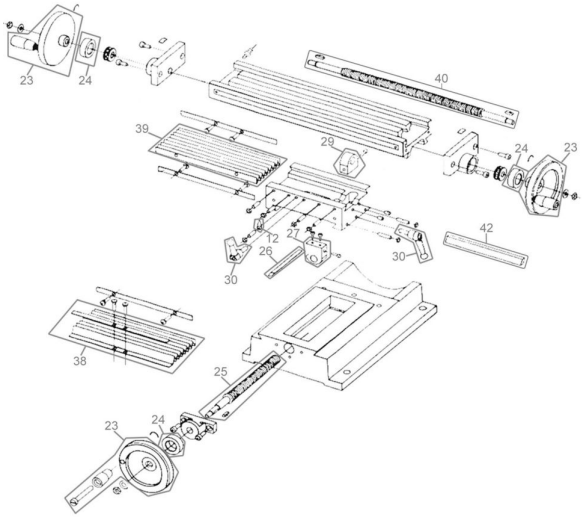
Zeichnung zu: 48140 / FSL48140-01