bis 50l Kessel - Artikel: 50008, Serie: FSL50008-04

KOMPRESSOR 490/10/50/400V

EAN: *4015671500083*

Gilt für folgende Seriennummern (die 5 ersten Ziffern):
38873 38874 38875 41903

Beschreibung:
•Ölgeschmiertes 2-Zylinder-V-Aggregat•Riemenantrieb•Transportgriff•Druckschalter•2 Manometer (Kesseldruck und Arbeitsdruck)•2 Druckluftkupplungen•Druckminderer (Arbeitsdruck)•Sicherheitsventil•Rückschlagventil•Kondensatablassschraube•Luftfilter•Überlastungsschutz•Doppelfuß mit Gummipuffer•Räder aus Kunststoff

Ersatzteilliste zu: 50008 / FSL50008-04

VMg = verbaute Menge
RG = Rabattgruppe

Bild	Ersatzteilnr.	Bezeichnung	VMg	RG	Preis € excl. MwSt	UVP € incl. MwSt
1	190193	Druckschalter 400 V / 4	1	3	41,17	48,99
2	50008-03006	Druckleitung	1	1	Artikel nicht mehr lieferbar.	
3	50008-03047	Druckleitung Zyl. 1-Zyl. 2	1	1	18,03	21,46
4	50008-03009	T-Stück Ds-Kessel	1	1	Artikel nicht mehr lieferbar.	
5	50008-03008	Winkel Ds-Sicherheitsventil	1	1	4,44	5,28
6	50008-04006	Zylinderkopfdeckel	2	1	Artikel nicht mehr lieferbar.	
7	50008-05017	Luftfilter	2	2	8,39	9,98
8	50139-01003	Zylinderkopfdichtung	2	1	5,03	5,99
9	50008-04009	Ventilplatte	2	1	16,55	19,69
10	50008-03065	Ventilplättchen (2er Set)	4	3	5,08	6,05
11	50008-04011	Ventilplattendichtung	2	1	4,53	5,39
12	50008-04012	Obere Zylinderdichtung	2	1	6,38	7,59
13	50008-04013	Zylinder	2	1	22,00	26,18
14	50008-04014	Untere Zylinderdichtung	2	1	6,38	7,59
15	50008-03029	Kolbenringe komplett	2	1	9,71	11,55
16	50008-03025	Kolben	2	1	13,77	16,39
17	50008-04017	Pleuel	2	1	11,92	14,18
18	50008-04018	Entlastungsleitung	1	1	5,45	6,49
19	50008-04019	Rückschlagventil	1	1	Artikel nicht mehr lieferbar.	
20	50008-04020	Ölstopfen	1	1	3,24	3,86
21	50053-04024	Wellendichtring 25x47x7	1	1	3,61	4,30
22	50008-04022	Dichtung Kurbelgehäuse rechts	1	1	9,07	10,79
24	50008-04024	Riemenscheibe Aggregat	1	1	21,82	25,97
25	50008-04025	Schraube Riemenscheibe	1	1	Artikel nicht mehr lieferbar.	
26	50008-04026	Riemen	1	5	27,65	32,90
27	50008-04027	Dichtung Kurbelgehäuse links	1	1	auf Anfrage	auf Anfrage
28	99999-6304O	Kugellager 6304 Offen	1	1	8,39	9,98
29	50008-04029	Ölschauglas komplett	1	1	1,67	1,99
30	50008-04030	Ölablassschraube	1	1	auf Anfrage	auf Anfrage
31	50008-04031	Motor komplett	1	5	Artikel nicht mehr lieferbar.	
32	50008-04032	Keil	1	1	Artikel nicht mehr lieferbar.	
33	50008-04033	Riemenscheibe Motor	1	1	25,80	30,70
34	50008-04034	Achse komplett	2	1	4,12	4,90
35	50008-04035	Rad	2	1	9,01	10,72
36	50111-01022	Ablassschraube 3 / 8 Zoll	1	1	4,16	4,95
37	50008-04037	Gummifuss	2	1	Artikel nicht mehr lieferbar.	
38	50008-04038	Handgriff	1	1	5,35	6,37
39	50054-06037	Gussbrücke komplett	1	3	17,47	20,79
40	101258	Druckmanometer 12bar / 1 / 8	2	2	9,07	10,79
41	50008-04041	Schutzgitter	1	1	27,65	32,90
42	50008-04042	Kesselstopfen	1	1	10,35	12,32
43	99999-00008	Sicherheitsventil 1 / 4 Zoll 11 Bar	1	3	16,55	19,69
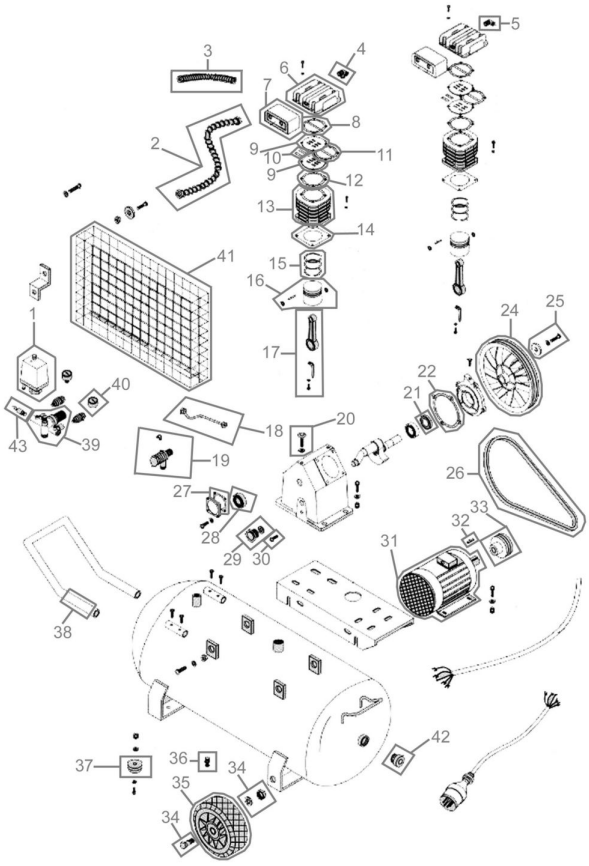
Zeichnung zu: 50008 / FSL50008-04