Güde GmbH & Co. KG • Birkichstraße 6 • D-74549 Wolpertshausen
Telefon: 0 79 04/700-0 • Telefax: 0 79 04/700-250 • info@guede.com
Service-Center: support@ts.guede.com • www.guede.com

bis 50l Kessel - Artikel: 50008, Serie: FSL50008-05

KOMPRESSOR 490/10/50/400V

EAN: *4015671500083*

Gilt für folgende Seriennummern (die 5 ersten Ziffern):
43262 46658

Beschreibung:
•Ölgeschmiertes 2-Zylinder-V-Aggregat•Riemenantrieb•Transportgriff•Druckschalter•2 Manometer (Kesseldruck und Arbeitsdruck)•2 Druckluftkupplungen•Druckminderer (Arbeitsdruck)•Sicherheitsventil•Rückschlagventil•Kondensatablassschraube•Luftfilter•Überlastungsschutz•Doppelfuß mit Gummipuffer•Räder aus Kunststoff

Ersatzteilliste zu: 50008 / FSL50008-05

VMg = verbaute Menge
RG = Rabattgruppe

Bild	Ersatzteilnr.	Bezeichnung	VMg	RG	Preis € excl. MwSt	UVP € incl. MwSt
1	50008-05001	Motor	1	3	248,66	295,91
2	50008-05002	Motorriemenscheibe	1	1	27,65	32,90
3	50008-05003	Druckleitung	1	2	13,77	16,39
4	50008-05004	Riemen	1	1	16,55	19,69
5	50008-05005	Entlastungsleitung	1	1	11,92	14,18
6	50008-05006	Rückschlagventil	1	1	Artikel nicht mehr lieferbar.	
7	190193	Druckschalter 400 V / 4	1	3	41,17	48,99
8	101258	Druckmanometer 12bar / 1 / 8	1	2	9,07	10,79
9	99999-00008	Sicherheitsventil 1 / 4 Zoll 11 Bar	1	3	16,55	19,69
10	41014	Schlauchkupplung 1 / 4 AG	2	2	6,68	7,95
11	50054-08025	Gussbrücke	1	3	17,47	20,79
12	50008-05012	Gummifuß komplett	2	2	Artikel nicht mehr lieferbar.	
13	50008-05013	Riemenschutz	1	5	23,01	27,38
14	99999-00002	Ablassventil 3 / 8	1	1	4,16	4,95
15	50008-05015	Rad	2	1	9,07	10,79
16	50008-05016	Radbefestigung komplett	2	1	3,61	4,30
38	50008-05038	Griff	1	1	9,15	10,89
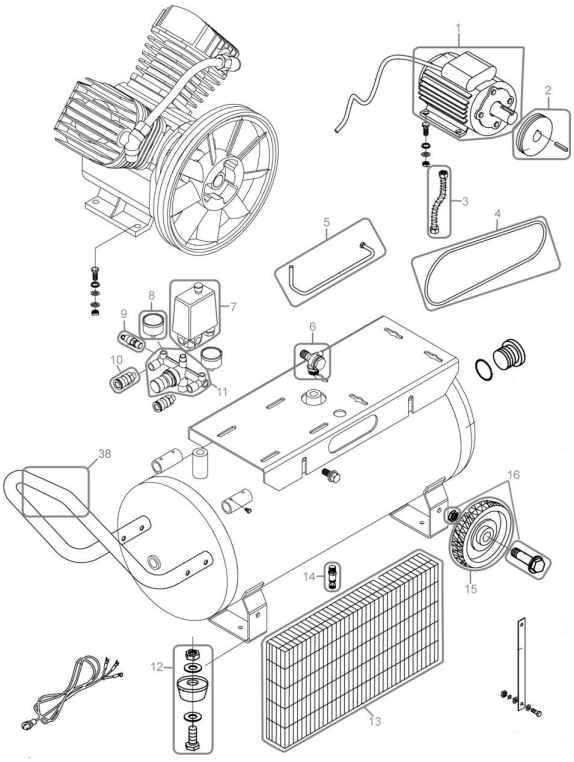
Zeichnung zu: 50008 / FSL50008-05