KOMPRESSOR 490/10/50/400V

EAN: *4015671500083*

Gilt für folgende Seriennummern (die 5 ersten Ziffern):
48268 48269 49136 57467 58044 58393 60880 61087 62283 62577 62847 63946 64239 64487 64573 64808 65301 65491

Beschreibung:
•Ölgeschmiertes 2-Zylinder-V-Aggregat•Riemenantrieb•Transportgriff•Druckschalter•2 Manometer (Kesseldruck und Arbeitsdruck)•2 Druckluftkupplungen•Druckminderer (Arbeitsdruck)•Sicherheitsventil•Rückschlagventil•Kondensatablassschraube•Luftfilter•Überlastungsschutz•Doppelfuß mit Gummipuffer•Räder aus Kunststoff

Ersatzteilliste zu: 50008 / FSL50008-06

VMg = verbaute Menge
RG = Rabattgruppe

Bild	Ersatzteilnr.	Bezeichnung	VMg	RG	Preis € excl. MwSt	UVP € incl. MwSt
23	50053-06023	Schraube Riemenscheibe Verdichter	1	1	Artikel nicht mehr lieferbar.	
24	50053-06024	Riemenscheibe Verdichter	1	5	27,65	32,90
25	50053-06025	Kurbelgehäusedeckel	1	1	Artikel nicht mehr lieferbar.	
26	50053-06026	Kurbelgehäusedichtung	1	1	6,38	7,59
27	50053-06027	Entlüftungsstopfen	1	1	3,61	4,30
28	50053-06028	Wellendichtring 24x47x8	1	1	4,12	4,90
29	50053-06029	Kugellager 6205	1	1	13,77	16,39
30	50053-06030	Kugellager 6304	1	1	15,62	18,59
31	50053-06031	Kurbelwelle	1	1	Artikel nicht mehr lieferbar.	
32	50053-06032	Ölpin	2	1	1,76	2,09
33	50053-06033	Pleuel	2	3	11,92	14,18
34	50053-06034	Kolben	2	5	23,01	27,38
35	50053-06035	Kolbenringe komplett	2	3	9,15	10,89
36	50053-06036	Zylinderkopf	2	3	18,39	21,88
37	50139-01003	Zylinderkopfdichtung	2	1	5,03	5,99
38	50053-06038	Ventilplattensatz	2	3	25,13	29,90
39	50053-06039	Ventilplattendichtung	2	1	6,38	7,59
40	50053-06040	Ventilplättchen 2er Set	2	2	4,53	5,39
41	50053-06041	Zylinderdichtung oben	2	1	7,03	8,37
42	50053-06042	Zylinder	2	3	23,01	27,38
43	50053-06043	Zylinderdichtung unten	2	1	7,03	8,37
44	50053-06044	Winkel	1	1	4,53	5,39
45	50053-06045	Druckleitung Zyl. 1. +2.	1	1	12,52	14,90
46	50053-06046	Winkelstück 3 Wege	1	1	7,30	8,69
47	50053-06047	Luftfilter	1	1	13,77	16,39
48	50053-06048	Ölstopfen	1	1	3,61	4,30
49	50008-03015	Ölschauglas	1	1	4,44	5,28
50	50053-06050	Ölablassschraube	1	1	Artikel nicht mehr lieferbar.	
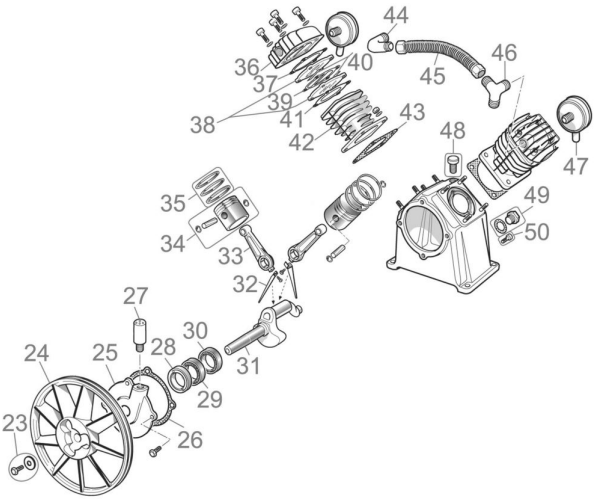
Zeichnung zu: 50008 / FSL50008-06