Güde GmbH & Co. KG • Birkichstraße 6 • D-74549 Wolpertshausen
Telefon: 0 79 04/700-0 • Telefax: 0 79 04/700-250 • info@guede.com
Service-Center: support@ts.guede.com • www.guede.com

bis 50l Kessel - Artikel: 50010, Serie: FSL50010-02

KOMPRESSOR 210 / 08 / 24

EAN: *4015671500106*

Gilt für folgende Seriennummern (die 5 ersten Ziffern):
48425 48426 48427 48428 48429 49104 49105 49106 49107 49108 49136 50505 50506 50604 50605 52578 53712

Beschreibung:
Kompressor 210/08/24, Kolbenkompressor mit Ölschmierung und Direktantrieb. Ausstattung: Vollkunststoffräder mit Gummilauffläche, Druckminderer, 2 Manometer, 1 DL-Anschluss, Motorthermoschutz, Überlastschutz, Kondenswasserablassventil, Sicherheitsventil, Luftfilter, Druckschalter.

Ersatzteilliste zu: 50010 / FSL50010-02

VMg = verbaute Menge
RG = Rabattgruppe

Bild	Ersatzteilnr.	Bezeichnung	VMg	RG	Preis € excl. MwSt	UVP € incl. MwSt
1	50010-02001	Kolbenringe	1	2	7,55	8,98
2	50010-02002	Kolben komplett	1	1	16,55	19,69
3	50010-02003	Pleuel	1	1	6,38	7,59
4	50054-04016	Ölstopfen	1	1	2,96	3,52
5	50010-02005	Ölschauglas	1	1	2,68	3,19
6	50010-02006	Kurbelgehäusedeckel	1	1	7,30	8,69
7	50010-02007	Kurbelgehäusedichtung	1	1	4,53	5,39
8	50010-02008	Kurbelwelle	1	1	11,92	14,18
9	50010-02009	Zylinderfußdichtung	1	1	5,45	6,49
10	50010-02010	Zylinder	1	1	13,77	16,39
11	50131-01004	Ventilplattendichtung	1	1	4,53	5,39
12	50010-02012	Ventilplatte komplett	1	1	15,26	18,16
13	50010-02013	Zylinderkopf	1	1	11,76	13,99
14	50010-02014	Winkelstück	1	1	2,96	3,52
15	50010-02015	Luftfilter	1	3	9,15	10,89
16	50010-02016	Überlastschalter	1	2	8,23	9,79
17	99999-10026	Kondensator 15µf	1	2	10,08	12,00
18	50010-02018	Lüfterrad	1	2	7,48	8,90
19	50010-02019	Gehäuse PVC	1	1	11,92	14,18
20	50010-02020	Druckleitung Rsv-Zyl	1	1	11,92	14,18
21	50010-02021	Griff	1	1	7,86	9,35
22	101259	Druckminderer Standard	1	3	25,80	30,70
23	190192	Druckschalter 230 V / 4	1	3	30,24	35,99
24	315031	Manometer (Kessel)	1	5	13,77	16,39
25	50111-01031	Sicherheitsventil 8 bar	1	2	12,60	14,99
26	50010-02026	Rückschlagventil	1	1	11,00	13,09
27	50010-02027	Entlastungsleitung	1	3	7,55	8,98
28	50010-02028	Gummifuß komplett	1	3	4,19	4,99
29	50010-02029	Ablassventil	1	2	5,03	5,99
30	50010-02030	Rad komplett	2	1	Artikel nicht mehr lieferbar.	
31	101258	Druckmanometer 12bar / 1 / 8	1	2	9,07	10,79
ohne Abb.	50010-02033	Adapter Luftfilter 3 / 8	1	3	2,68	3,19
ohne Abb.	50054-06004	Zylinderkopfdichtung	1	1	6,55	7,79
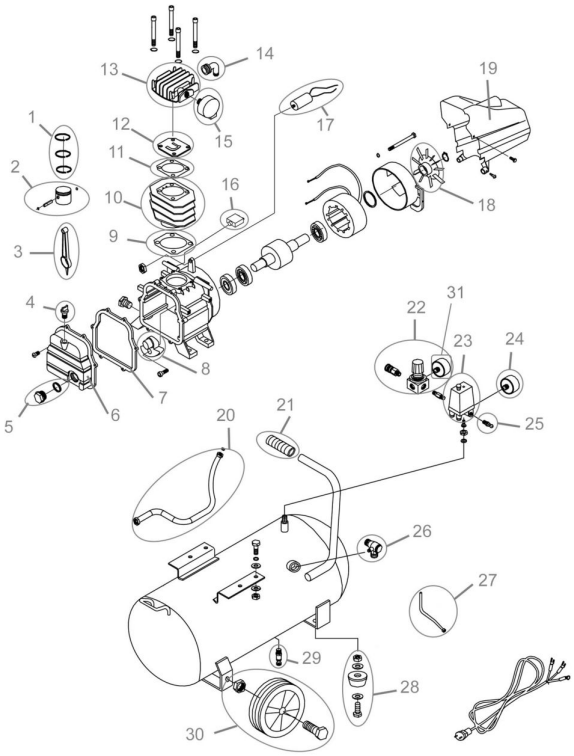
Zeichnung zu: 50010 / FSL50010-02