KOMPRESSOR 410/10/50 230 V

EAN:

Gilt für folgende Seriennummern (die 5 ersten Ziffern):
43261 43327 43330 43395 43402 43527

Beschreibung:
2-Zylinder, Reihenaggregat, hochwertiger Keilriemenschutz mit sehr guter Luftführung über Lüfterrad. Ausstattung: Druckschalter für automatisches Ein- und Ausschalten, Druckminderer,2 Druckluftanschlüsse, Manometer, Motorschutzschalter, große Räder für leichten Transport.

Ersatzteilliste zu: 50013 / FSL50013-04

VMg = verbaute Menge
RG = Rabattgruppe

Bild	Ersatzteilnr.	Bezeichnung	VMg	RG	Preis € excl. MwSt	UVP € incl. MwSt
1	50013-04001	Winkel	1	1	3,61	4,30
2	50013-04002	Zylinderkopfdeckel	1	2	14,34	17,06
3	50013-04003	Zylinderkopfdichtung	1	1	Artikel nicht mehr lieferbar.	
4	50013-04004	Ventilplattensatz	1	1	27,65	32,90
5	50008-03065	Ventilplättchen (2er Set)	4	3	5,08	6,05
6	50013-04006	Ventilplattendichtung	1	1	Artikel nicht mehr lieferbar.	
7	50013-04007	Zylinderdichtung oben	1	1	Artikel nicht mehr lieferbar.	
8	50013-04008	Zylinder	1	3	17,47	20,79
9	50013-04009	Ventildeckel	1	1	6,38	7,59
10	50013-04010	Ventildeckeldichtung	1	1	Artikel nicht mehr lieferbar.	
11	50013-04011	Zylinderdichtung unten	1	1	6,66	7,93
12	50013-04012	Ölstopfen	1	1	3,51	4,18
13	50075-02016	Ölschauglas	1	1	3,61	4,30
14	50013-04014	Fußdichtung	1	1	6,66	7,93
15	50013-04015	Kolbenringsatz	2	3	Artikel nicht mehr lieferbar.	
16	50013-04016	Kolben	2	1	10,92	12,99
17	50013-04017	Pleuel	2	1	11,92	14,18
18	50013-04018	Kurbelgehäusedichtung	1	1	6,38	7,59
19	50053-03031	Riemenscheibe Aggregat	1	5	39,49	46,99
20	50013-04020	Schraube Riemenscheibe	1	1	2,68	3,19
21	50013-04021	Rückschlagventil	1	1	Artikel nicht mehr lieferbar.	
22	50013-04022	Entlastungsleitung	1	1	8,23	9,79
23	190191	Druckschalter 230 V / 1	1	3	28,56	33,99
24	101258	Druckmanometer 12bar / 1 / 8	2	2	9,07	10,79
25	99999-00008	Sicherheitsventil 1 / 4 Zoll 11 Bar	1	3	16,55	19,69
26	41014	Schlauchkupplung 1 / 4 AG	2	2	6,68	7,95
27	50054-06037	Gussbrücke komplett	1	3	17,47	20,79
28	50013-04028	Griff	1	1	10,08	12,00
29	50008-05012	Gummifuß komplett	2	2	Artikel nicht mehr lieferbar.	
30	50008-05013	Riemenschutz	1	5	23,01	27,38
31	99999-00001	Ablassventil 1 / 4 Zoll	1	1	3,70	4,40
32	50008-05015	Rad	2	1	9,07	10,79
33	50008-05016	Radbefestigung komplett	2	1	3,61	4,30
34	50008-05004	Riemen	1	1	16,55	19,69
35	50013-04035	Druckleitung	1	3	8,23	9,79
36	50013-04036	Motorriemenscheibe	1	1	11,92	14,18
37	50013-04037	Motor	1	5	Artikel nicht mehr lieferbar.	
38	50008-05017	Luftfilter	1	2	8,39	9,98
ohne Abb.	50013-04039	Aggregat komplett	1	3	Artikel nicht mehr lieferbar.	
ohne Abb.	99999-10010	Kondensator 40µf mit Kabel	1	2	13,77	16,39
ohne Abb.	99999-10024	Kondensator 250 µf mit Kabel	1	3	27,72	32,99
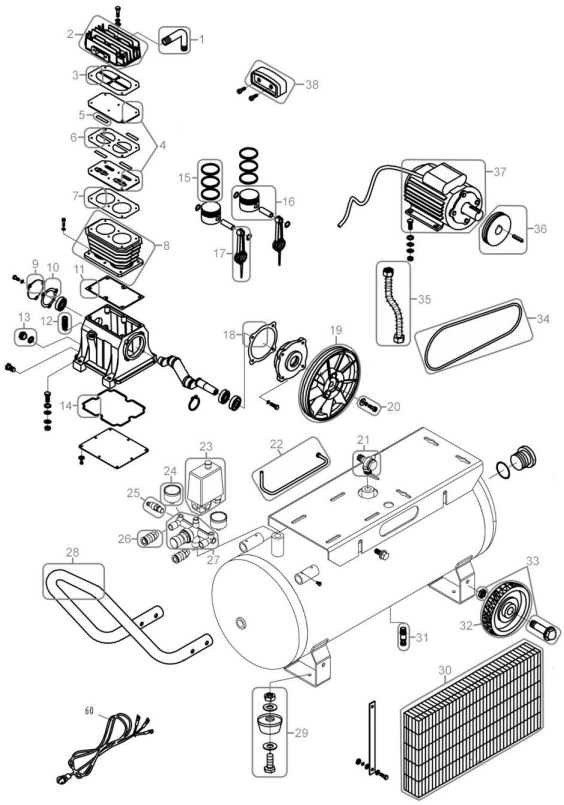
Zeichnung zu: 50013 / FSL50013-04