KOMPRESSOR 420/10/50 230V

EAN: *4015671500168*

Gilt für folgende Seriennummern (die 5 ersten Ziffern):
48270 48271 48936 53982 54919 57100 60877 62946

Beschreibung:
•Ölgeschmiertes 2-Zylinder-Aggregat•Riemenantrieb•Transportgriff•Druckschalter•2 Manometer (Kesseldruck und Arbeitsdruck)•2 Druckluftkupplungen•Nachkühler•Sicherheitsventil•Rückschlagventil•Kondensatablassschraube•Luftfilter•Überlastung mit Gummipuffer•Räder aus Kunststoff

Ersatzteilliste zu: 50016 / FSL50016-01

VMg = verbaute Menge
RG = Rabattgruppe

Bild	Ersatzteilnr.	Bezeichnung	VMg	RG	Preis € excl. MwSt	UVP € incl. MwSt
1	50016-01001	Griff	1	3	15,62	18,59
2	50016-01002	Keilriemen A 51 / A 1295	1	1	16,55	19,69
3	41016	Schlauchkupplung 1 / 2 AG	2	2	6,68	7,95
4	99999-00008	Sicherheitsventil 1 / 4 Zoll 11 Bar	1	3	16,55	19,69
5	50053-06012	Druckschalter 230 V	1	3	28,19	33,55
6	50053-06008	Druckminderer komplett	1	5	25,80	30,70
7	50016-01007	Druckleitung Rsv / Zyl	1	1	8,23	9,79
8	50016-01008	Rad	2	3	Artikel nicht mehr lieferbar.	
9	99999-00007	Ablasshahn 3 / 8 Zoll	1	3	5,45	6,49
10	50016-01010	Rückschlagventil	1	1	16,55	19,69
11	50054-09011	Gummifuss	2	2	3,88	4,62
12	50016-01012	Riemenschutz hinten	1	2	16,55	19,69
13	50016-01013	Riemenschutz vorne	1	3	16,72	19,90
30	50016-01030	Radbefestigung	2	1	4,53	5,39
31	50016-01031	Riemenscheibe Motor	1	2	15,04	17,90
32	50016-01050	Klemmkasten komplett	1	3	14,28	16,99
41	50054-09010	Befestigung Gummifuss	2	2	2,96	3,52
ohne Abb.	50005-01057	Entl. Leitung (1x = 30cm)	3	1	2,75	3,27
		WICHTIGER HINWEIS zu: 50005-01057 ohne Schneidring und Überwurfmutter				
ohne Abb.	50015-05040	Entlastungsventil	1	5	11,34	13,49
ohne Abb.	50016-01041	Manometer vvl.	1	3	9,15	10,89
ohne Abb.	50016-01042	Manometer vvr.	1	3	9,15	10,89
ohne Abb.	50016-01043	Anschluss Nachkühler	1	2	6,71	7,98
ohne Abb.	50016-01047	Aggregat komplett	1	5	276,39	328,90
ohne Abb.	50016-01048	Lüfterrad Motor	1	1	6,38	7,59
ohne Abb.	50016-01049	Lüfterabdeckung Motor	1	5	13,44	15,99
ohne Abb.	50053-06014	Steigrohr Kessel Ds	1	1	6,38	7,59
ohne Abb.	50097-01011	Motor komplett	1	5	220,92	262,89
ohne Abb.	99999-10005	Kondensator 30 µf mit Steckanschl.	1	3	11,76	13,99
ohne Abb.	99999-10027	Kondensator 100 µf mit Steckanschl	1	2	17,47	20,79
ohne Abb.	99999-10091	Überlastschalter 12 A	1	3	10,08	12,00
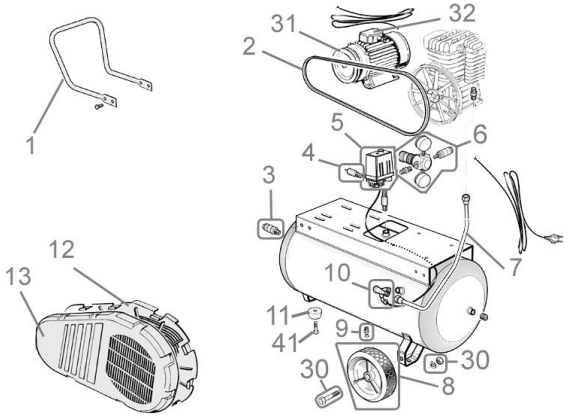
Zeichnung zu: 50016 / FSL50016-01