bis 50l Kessel - Artikel: 50018, Serie: FSL50018-01

Kompressor 580/10/50 400V

EAN: *4015671500182*

Gilt für folgende Seriennummern (die 5 ersten Ziffern):
48271 48937 54919 55440 56646 58391 60187 61682 61780 62015 62157 62283 62680 63298 63999 64239 64240 64487 64808 65035 65173 65301 65491 65694 66315 66718 66774 67249 67273 67298 67701 68920 70938 72356 74072 75605 76568 79207 80801 81795

Beschreibung:
•ölgeschmiertes 2-Zylinder-Aggregat mit Riemenantrieb•Druckschalter•Druckminderer - leichtes Einstellen des Arbeitsdrucks•Kesseldruck- und Arbeitsdruckmanometer•2 Druckluftkupplungen•Sicherheitsventil und Kondensatablassschraube•Rückschlagventil•praktischer Transportgriff•integrierter Luftfilter•Überlastungsschutz & Nachkühler•stabile Räder aus Kunststoff•Doppelfuß mit Gummipuffer sorgt für sicheren Stand

Ersatzteilliste zu: 50018 / FSL50018-01

VMg = verbaute Menge
RG = Rabattgruppe

Bild	Ersatzteilnr.	Bezeichnung	VMg	RG	Preis € excl. MwSt	UVP € incl. MwSt
1	50016-01001	Griff	1	3	15,62	18,59
2	50018-01002	Riemen A56	1	1	23,01	27,38
3	41016	Schlauchkupplung 1 / 2 AG	2	2	6,68	7,95
4	99999-00008	Sicherheitsventil 1 / 4 Zoll 11 Bar	1	3	16,55	19,69
5	50008-06012	Druckschalter 400 V 4-6,3Amp	1	5	91,51	108,90
6	50018-01006	Druckminderer	1	3	25,80	30,70
7	50018-01007	Druckleitung Rsv / Zyl	1	5	20,16	23,99
8	71175-01035	Rad	2	1	9,15	10,89
9	99999-00007	Ablasshahn 3 / 8 Zoll	1	3	5,45	6,49
10	50018-01010	Rückschlagventil	1	1	18,40	21,90
11	50018-01011	Gummifuss komplett	2	2	6,38	7,59
12	50018-01012	Riemenschutz hinten	1	2	16,55	19,69
13	50016-01013	Riemenschutz vorne	1	3	16,72	19,90
30	71175-01044	Radachse komplett	2	1	4,16	4,95
31	50018-01031	Riemenscheibe Motor	1	2	16,55	19,69
32	50018-01032	Klemmkasten	1	1	Artikel nicht mehr lieferbar.	
41	50016-01041	Manometer vvl.	1	3	9,15	10,89
42	50077-01005	Winkel Sicherheitsventil	1	1	2,68	3,19
ohne Abb.	1747-01006	Entlastungsventil Drucksch.	1	5	13,77	16,39
ohne Abb.	50005-01057	Entl. Leitung (1x = 30cm)	3	1	2,75	3,27
		WICHTIGER HINWEIS zu: 50005-01057 ohne Schneidring und Überwurfmutter				
ohne Abb.	50016-01043	Anschluss Nachkühler	1	2	6,71	7,98
ohne Abb.	50035-01007	Druckluftschnellkupplung 1 / 4 Zoll	1	2	3,24	3,86
ohne Abb.	50053-06014	Steigrohr Kessel Ds	1	1	6,38	7,59
ohne Abb.	50073-01037	Aggregat komplett	1	5	276,39	328,90
ohne Abb.	75515-01001	Motor 2,2 kW	1	5	220,92	262,89
		WICHTIGER HINWEIS zu: 75515-01001 Der Code auf der Motorplakette ist 845S000. Sollte ein anderer Code auf Ihrem Motor stehen kontaktieren Sie uns bitte.				
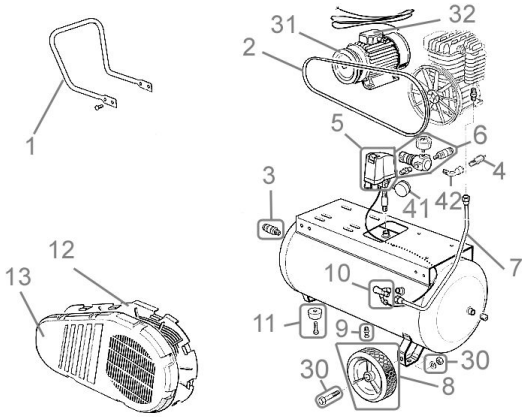
Zeichnung zu: 50018 / FSL50018-01