Güde GmbH & Co. KG • Birkichstraße 6 • D-74549 Wolpertshausen
Telefon: 0 79 04/700-0 • Telefax: 0 79 04/700-250 • info@guede.com
Service-Center: support@ts.guede.com • www.guede.com

bis 50l Kessel - Artikel: 50041, Serie: FSL50041-09

KOMPRESSOR 231/8/24

EAN: *4015671500410*

Gilt für folgende Seriennummern (die 5 ersten Ziffern):
51575 51576 52142 52144 52523 52935 53329 54693 55000 55160 55824 56178 57097 57667 59726 60340

Beschreibung:
•Ölfreier 1-Zylinder Kolbenkompressor•Direktantrieb•Transportgriff•Druckschalter•Kesseldruck- und Arbeitsdruckmanometer•Druckminderer•2 Druckluftkupplungen•Sicherheitsventil und Kondensatablassschraube•Rückschlagventil•Integrierter Luftfilter•Entlastungsventil

Ersatzteilliste zu: 50041 / FSL50041-09

VMg = verbaute Menge
RG = Rabattgruppe

Bild	Ersatzteilnr.	Bezeichnung	VMg	RG	Preis € excl. MwSt	UVP € incl. MwSt
1	50041-05001	Zylinder	1	1	16,79	19,98
2	50041-05002	Kolben komplett	1	1	10,15	12,08
3	50041-05003	Stift Ventilplatte	2	1	Artikel nicht mehr lieferbar.	
4	50066-03006	Ventilplatte	1	1	Artikel nicht mehr lieferbar.	
5	50041-05005	Zylinderkopf	1	1	10,08	12,00
6	50066-01004	Zylinderkopfdichtung	1	1	4,53	5,39
7	50041-05007	Zylinderdichtung	1	1	4,66	5,55
8	50041-05008	Wicklung	1	5	61,63	73,34
9	50041-05009	Rotor	1	1	24,77	29,48
10	99999-10009	Kondensator 40µf mit Steckanschl.	1	2	13,77	16,39
11	50041-05011	Ventilplättchen	1	1	Artikel nicht mehr lieferbar.	
12	50041-05012	Wicklungsschild	1	1	11,92	14,18
13	50041-05013	Lüfterrad	1	1	4,55	5,41
14	50041-05014	Untere Zylinderdichtung	1	1	4,53	5,39
15	50066-01009	Abdeckung Aggregat	1	1	Artikel nicht mehr lieferbar.	
16	50041-05016	Ausgleichsgewicht	1	1	9,15	10,89
17	50041-05017	Kurbelgehäusedichtung	1	1	4,53	5,39
18	50041-05018	Gummifuß	1	1	1,76	2,09
19	50041-05019	Ölstopfen	1	1	2,56	3,05
20	50041-05020	Kurbelgehäusedeckel	1	1	11,00	13,09
21	50041-05021	Radachse komplett	2	1	4,53	5,39
22	50008-05027	Ölschauglas	1	1	4,53	5,39
23	50041-05023	Pleuel	1	1	11,92	14,18
24	99999-00001	Ablassventil 1 / 4 Zoll	1	1	3,70	4,40
25	50041-05025	Kolbenringe komplett	1	1	9,07	10,79
26	50041-05026	Kesselstopfen	2	1	1,76	2,09
27	50053-01001	Luftfilter	1	1	13,87	16,51
28	50041-05028	Winkel Zylinderkopf	1	1	3,05	3,63
29	50041-05029	Ölablassschraube	1	1	1,76	2,09
30	50041-05030	Radkappe	2	1	0,92	1,09
31	50041-05031	Handgriff	1	1	Artikel nicht mehr lieferbar.	
32	41014	Schlauchkupplung 1 / 4 AG	2	2	6,68	7,95
33	41030	Doppelnippel 1 / 4 x 1 / 4	1	2	3,15	3,75
34	50046-01024	Sicherheitsventil 1 / 4 Zoll - 8 bar	1	3	11,92	14,18
35	50041-05035	Manometer 1 / 4	1	1	Artikel nicht mehr lieferbar.	
36	50041-05036	Manometer 1 / 8	1	1	8,82	10,50
52	50041-05052	Druckleitung	1	1	7,11	8,46
53	50041-05053	Rückschlagventil	1	1	Artikel nicht mehr lieferbar.	
54	50041-05054	Entlastungsleitung	1	1	7,30	8,69
65	50041-05065	Rad	2	1	Artikel nicht mehr lieferbar.	
71	101259	Druckminderer Standard	1	3	25,80	30,70
77	190192	Druckschalter 230 V / 4	1	3	30,24	35,99
ohne Abb.	50108-01018	Schraube Ausgleichsgewicht	1	1	3,24	3,86
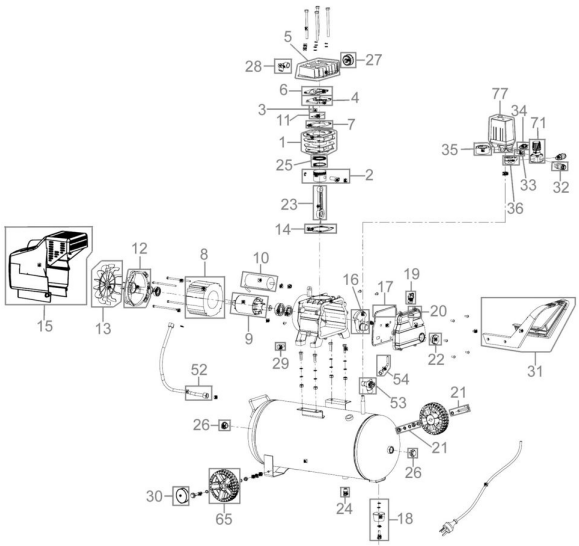
Zeichnung zu: 50041 / FSL50041-09