Güde GmbH & Co. KG • Birkichstraße 6 • D-74549 Wolpertshausen
Telefon: 0 79 04/700-0 • Telefax: 0 79 04/700-250 • info@guede.com
Service-Center: support@ts.guede.com • www.guede.com

bis 50l Kessel - Artikel: 50053, Serie: FSL50053-05

Kompressor 415/10/50 N

EAN: *4015671500533*

Gilt für folgende Seriennummern (die 5 ersten Ziffern):
43263 43264 43395 43400 43401 43402 43529 48157

Beschreibung:
•ölgeschmiertes 2-Zylinder-V-Aggregat mit Riemenantrieb•Druckschalter•Druckminderer - leichtes Einstellen des Arbeitsdrucks•Kesseldruck- und Arbeitsdruckmanometer•2 Druckluftkupplungen•Sicherheitsventil und Kondensatablassschraube•Rückschlagventil•praktischer Transportgriff•integrierter Luftfilter•Überlastungsschutz•stabile Räder aus Kunststoff•Doppelfuß mit Gummipuffer sorgt für sicheren Stand

Ersatzteilliste zu: 50053 / FSL50053-05

VMg = verbaute Menge
RG = Rabattgruppe

Bild	Ersatzteilnr.	Bezeichnung	VMg	RG	Preis € excl. MwSt	UVP € incl. MwSt
17	50053-01001	Luftfilter	2	1	13,87	16,51
18	50008-05032	Kolbenringsatz	2	1	11,92	14,18
19	50008-05031	Kolben	2	1	16,55	19,69
20	50008-05030	Pleuel	2	1	16,55	19,69
21	50008-05027	Ölschauglas	1	1	4,53	5,39
22	50053-05022	Zylinderkopfdeckel	2	1	16,18	19,25
23	50139-01003	Zylinderkopfdichtung	2	1	5,03	5,99
24	50008-05020	Ventilplattensatz	2	5	25,80	30,70
25	50008-05021	Ventilplattendichtung	2	1	6,64	7,90
26	50008-03065	Ventilplättchen (2er Set)	4	3	5,08	6,05
27	50008-05023	Zylinderdichtung oben	2	1	7,03	8,37
28	50008-05024	Zylinder	2	3	23,01	27,38
29	50053-05029	Ölstopfen	1	1	4,53	5,39
30	50008-05025	Zylinderdichtung unten	2	1	7,03	8,37
31	50053-05031	Winkel	2	1	3,61	4,30
32	50008-05033	Druckleitung Zyl 1. -2.	1	1	18,03	21,46
33	50008-05035	Entlüftungsstopfen	1	1	3,61	4,30
34	50008-05036	Riemenscheibe	1	1	22,65	26,95
35	50008-05037	Schraube Riemenscheibe	1	1	2,68	3,19
ohne Abb.	50053-05036	Ventildeckeldichtung	1	1	Artikel nicht mehr lieferbar.	
ohne Abb.	50053-05037	Ventildeckel	1	1	9,15	10,89
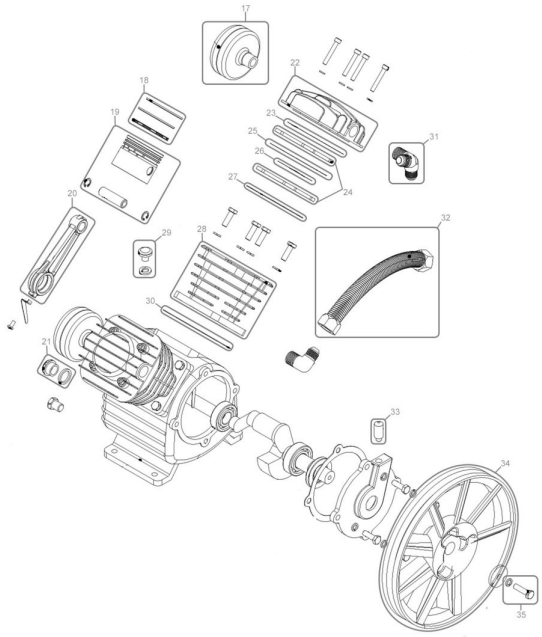
Zeichnung zu: 50053 / FSL50053-05