bis 50l Kessel - Artikel: 50060, Serie: FSL50060-01

MULTIKOMPRESSOR

EAN:

Gilt für folgende Seriennummern (die 5 ersten Ziffern):
34057 35009 35096

Beschreibung:
Multikompressor, kompakter Kleinkompressor (ölfrei). Ausstattung: Manometer, Überdruckventil, Druckregler. Einsatzgebiete: Darf in keiner Garage fehlen. Ideal zum Befüllen von Auto-, Motorrad- und Fahrradreifen*. Bequemes Aufpumpen von Kinderpools, Luftmatratzen, Schlauchbooten Bällen und Luftballons. Bestens geeignet für Klammer- und Nagelgeräte sowie für alle Ausblasarbeiten. *(Reifenfüller nicht im Lieferumfang)

Ersatzteilliste zu: 50060 / FSL50060-01

VMg = verbaute Menge
RG = Rabattgruppe

Bild	Ersatzteilnr.	Bezeichnung	VMg	RG	Preis € excl. MwSt	UVP € incl. MwSt
1	40726-01003	Ein- / Aus Schalter	1	1	3,61	4,30
2	50060-01003	Zylinderkopf	1	1	11,00	13,09
3	50060-01004	Ventilplättchen	1	1	2,68	3,19
4	50060-01005	Kolben komplett mit Pleuel	1	1	12,85	15,29
5	50060-01007	Zylinder	1	1	9,15	10,89
6	50060-01008	Zylinderkopfdichtung	1	1	4,53	5,39
7	50060-01009	Ventilplatte	1	1	7,30	8,69
8	50060-01010	Ventilplattendichtung	1	1	6,38	7,59
9	50060-01011	Zylinderdichtung	1	1	3,42	4,07
10	50060-01012	Druckschlauch	1	1	3,61	4,30
11	50060-01013	Keilriemen	1	5	Artikel nicht mehr lieferbar.	
12	99999-00001	Ablassventil 1 / 4 Zoll	1	1	3,70	4,40
13	50060-01015	PVC-Druckleitung komplett mit Manome.	1	1	13,77	16,39
14	50060-01017	Sicherheitsventil	1	1	7,30	8,69
15	50060-01018	Druckschalter	1	1	9,15	10,89
16	50060-01019	Gummifuß	4	1	2,68	3,19
17	50060-01023	Lüfterrad Motor	1	1	4,16	4,95
18	50060-01024	Lüfterrad	1	1	4,53	5,39
ohne Abb.	50060-01020	Gehäuse komplett	1	5	16,55	19,69
ohne Abb.	50060-01021	Kohlen 2er Set	1	1	4,53	5,39
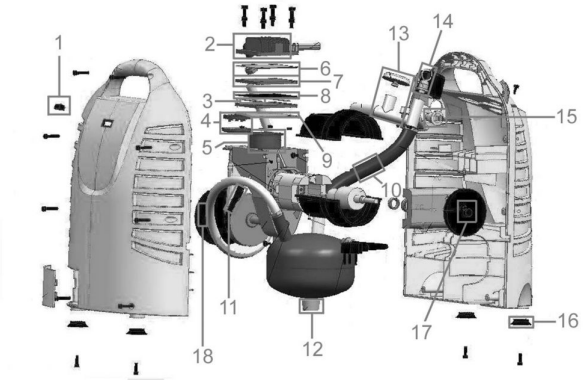
Zeichnung zu: 50060 / FSL50060-01