KOMPRESSOR 232/08/24

EAN: *4015671544735*

Gilt für folgende Seriennummern (die 5 ersten Ziffern):
60719 61343 61344

Beschreibung:
•Ölgeschmierter 1-Zylinder Kolbenkompressor•Direktantrieb•Transportgriff•Druckschalter•2 Manometer (Kesseldruck und Arbeitsdruck)•2 Druckluftkupplungen•Druckminderer (Arbeitsdruck)•Sicherheitsventil•Rückschlagventil•Kondensat-Ablasshahn•Luftfilter•Doppelfuß mit Gummipuffer•Räder aus Kunststoff

Ersatzteilliste zu: 50105 / FSL50105-01

VMg = verbaute Menge
RG = Rabattgruppe

Bild	Ersatzteilnr.	Bezeichnung	VMg	RG	Preis € excl. MwSt	UVP € incl. MwSt
1	50105-01001	Luftfilter	1	1	7,30	8,69
2	50105-01002	Zylinderkopf	1	1	11,92	14,18
3	50105-01003	Winkelstück	1	1	2,96	3,52
4	50129-01004	Zylinderkopfdichtung	1	1	4,53	5,39
5	50105-01005	Ventilplattendichtung	1	1	5,08	6,05
6	50105-01006	Ventilplattensatz	1	1	11,92	14,18
7	50105-01007	Ventilplättchen 2er Set	1	1	3,24	3,86
8	50105-01008	Zylinderdichtung	1	1	4,53	5,39
9	50105-01009	Zylinder	1	1	16,55	19,69
10	50105-01010	Untere Dichtung	1	1	4,53	5,39
11	50105-01011	Kolbenringe komplett	1	1	7,30	8,69
12	50105-01012	Kolben	1	1	9,15	10,89
13	50105-01013	Schraube Ausgleichsgewicht	1	1	2,03	2,42
14	50105-01014	Pleuel	1	1	8,23	9,79
15	50105-01015	Ausgleichsgewicht	1	1	9,15	10,89
16	50105-01016	Ölschauglas komplett	1	1	3,24	3,86
17	50105-01017	Kurbelgehäusedeckel	1	1	11,00	13,09
18	50105-01018	Ölstopfen	1	1	2,68	3,19
19	50105-01019	Kurbelgehäusedichtung	1	1	4,53	5,39
20	50105-01020	Kondensator 30µf	1	1	11,92	14,18
21	50105-01021	Wellendichtring 20x40x7	1	1	2,68	3,19
22	50105-01022	Kugellager 6204-2Rs	1	1	6,38	7,59
23	50105-01023	Rotor	1	3	25,80	30,70
24	50105-01024	Stator	1	3	45,29	53,90
25	50105-01025	Wicklungsschild	1	1	11,92	14,18
26	50105-01026	Lüfterrad	1	1	4,16	4,95
27	50105-01027	Abdeckung Aggregat	1	1	11,92	14,18
28	101258	Druckmanometer 12bar / 1 / 8	1	2	9,07	10,79
29	50035-01007	Druckluftschnellkupplung 1 / 4 Zoll	1	2	3,24	3,86
30	50105-01030	Druckminderer	1	1	9,15	10,89
31	41030	Doppelnippel 1 / 4 x 1 / 4	1	2	3,15	3,75
32	190192	Druckschalter 230 V / 4	1	3	30,24	35,99
33	50046-01024	Sicherheitsventil 1 / 4 Zoll - 8 bar	1	3	11,92	14,18
34	315031	Manometer (Kessel)	1	5	13,77	16,39
35	50105-01035	Anschluss Druckschalter	1	1	2,68	3,19
36	50105-01036	Entlastungsleitung	1	1	6,38	7,59
37	50105-01037	Dichtung Druckleitung	2	1	0,83	0,99
38	50105-01038	Druckleitung	1	1	8,23	9,79
39	50105-01039	Gummigriff	1	1	1,76	2,09
40	50105-01040	Rückschlagventil	1	1	11,00	13,09
41	50105-01041	Gummifuss komplett	2	1	2,03	2,42
42	50105-01042	Ablassventil 3 / 8	1	1	3,61	4,30
43	50105-01043	Rad	2	1	5,45	6,49
44	50105-01044	Radbefestigung einzeln	2	1	3,61	4,30
45	50105-01045	Kugellager 6202-2Rs	1	1	6,38	7,59
ohne Abb.	50105-01046	Trichter	1	1	2,68	3,19
ohne Abb.	50105-01047	Motorschutzschalter 7A	1	1	4,53	5,39
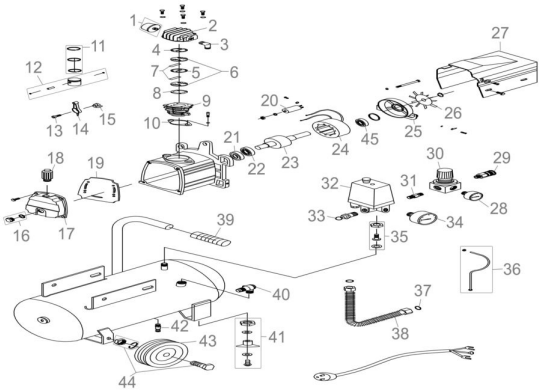
Zeichnung zu: 50105 / FSL50105-01