ohne Kessel - Artikel: 50121, Serie: FSL50121-01

Kompressor-Kompakt-Set 180/08/11-tlg.

EAN: *4015671848703*

Gilt für folgende Seriennummern (die 5 ersten Ziffern):
68243 68244 68245 68246 68247 70005 70323 71209 72715 72716 74133 74230 75701 75921 76324 76325 76710

Beschreibung:
praktischer, tragbarer Kompressor inkl. umfangreichem Zubehörpaket ! •3 m DL-Schlauch mit Kupplung•praktisches Zubehörfach mit Türe•Reifenfüller•Verlängerungsdüse•Messing-Fahrradventil-Adapter•Luftmatratzen-Adapter•Messing-Ballfüllnadel•ko Messing-Universaldüse•Adapter für Kunststoffdüsen•Kunststoffdüse für Schlauchboote•Kunststoffdüse für Luftmatratzen•Kunststoffspitzdüse

Ersatzteilliste zu: 50121 / FSL50121-01

VMg = verbaute Menge
RG = Rabattgruppe

Bild	Ersatzteilnr.	Bezeichnung	VMg	RG	Preis € excl. MwSt	UVP € incl. MwSt
1	50121-01001	Zylinderkopfdeckel	1	1	6,01	7,15
2	50121-01002	Sicherheitsventil	1	1	4,53	5,39
3	50121-01003	Winkelstück	1	1	2,31	2,75
4	50121-01004	Zylinderkopfdichtung	1	1	4,16	4,95
5	50121-01005	Druckluftschlauch mit Kupplung 3M	1	1	9,15	10,89
6	50121-01006	Schlauchschelle	1	1	0,69	0,82
8	50121-01008	Druckleitung	1	1	6,01	7,15
9	50077-01008	Lüfterrad	1	1	6,38	7,59
10	50121-01010	Kolben	1	1	7,30	8,69
11	99999-6001G	Kugellager 6001 geschlossen	1	1	8,23	9,79
12	50121-01012	Riemen	1	1	7,30	8,69
13	50083-01110	Riemenscheibe Aggregat	1	3	13,77	16,39
14	99999-6203G	Kugellager 6203 geschlossen	1	1	9,15	10,89
15	99999-6001G	Kugellager 6001 geschlossen	1	1	8,23	9,79
16	50121-01016	Scheibe	1	1	0,23	0,27
17	50121-01017	C-Ring	1	1	0,23	0,27
18	50077-01021	Zylinderbuchse	1	1	6,01	7,15
19	50121-01019	Kolbenring	1	1	4,16	4,95
20	50121-01020	Kolbendeckel	1	1	1,39	1,65
21	50121-01021	Schraube Kolbendeckel	1	1	0,83	0,99
22	50077-01013	Zylinderdichtung	1	1	6,01	7,15
23	50121-01023	Ventilplatte einzeln	2	1	6,38	7,59
24	50121-01024	Ventilplattendichtung	1	1	4,16	4,95
25	50121-01025	Ventilplättchen einzeln	2	1	1,76	2,09
27	50121-01027	Luftfilterbasis	1	1	3,24	3,86
28	50121-01028	Luftfiltereinsatz	1	1	2,68	3,19
30	50121-01030	Gehäuseboden	1	1	11,92	14,18
31	50121-01031	Gummifuss	4	1	1,11	1,32
32	50121-01032	Thermoschutz	1	1	2,68	3,19
33	50121-01033	Feder	2	1	0,69	0,82
34	50121-01034	Kohle einzeln	2	1	3,24	3,86
35	50121-01035	Lüfterrad Motor	1	1	5,08	6,05
36	50121-01036	Nadel Lang	1	1	1,61	1,92
37	50121-01037	Deckel Zubehörfach	1	1	2,68	3,19
38	84098	Druckluft Adapter-Set 8-tlg.	1	1	7,14	8,50
ohne Abb.	02819	Reifenfüller	1	2	13,40	15,95
40	50121-01040	Ein- / Aus Schalter	1	1	4,53	5,39
41	50121-01041	Deckel Klein	1	1	2,68	3,19
42	50121-01042	Gehäusedeckel	1	1	11,00	13,09
43	50121-01043	Kondensator 0,47µf	1	1	1,76	2,09
44	50121-01044	Kohlenhalter	1	1	4,16	4,95
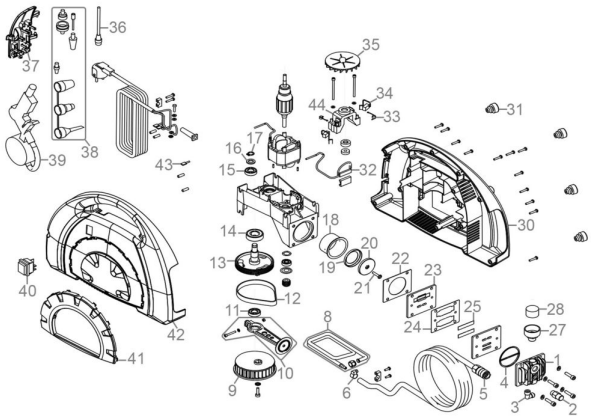
Zeichnung zu: 50121 / FSL50121-01