DICKENHOBEL GMH 2000

EAN: *4015671550088*

Gilt für folgende Seriennummern (die 5 ersten Ziffern):
45754 46864 47937 48835 49465 49576 49940 50984 51772 52936 53187 54228 55835 56447 57158 58018 59037 59775 60334 60568 61673 61999 62575 62755 63993 64122 65021 65351 65686 66929

Beschreibung:
•Auflagetisch ausklappbar und extra groß•Fein einstellbare Spanabnahme•Ansruckwalzenabstand 110 mm•Zentrale Dickenregulierung•Stufenloses Handrad•Robuste 4-Wellenführung•Nullspannungsschalter•Tragegriffe

Ersatzteilliste zu: 55008 / FSL55008-01

VMg = verbaute Menge
RG = Rabattgruppe

Bild	Ersatzteilnr.	Bezeichnung	VMg	RG	Preis € excl. MwSt	UVP € incl. MwSt
1	55008-01001	Handrad komplett	1	1	4,53	5,39
2	55008-01002	Kurbel komplett	1	3	6,38	7,59
3	55008-01003	Obere Abdeckung komplett	1	5	32,26	38,39
4	55008-01004	Kondensator 0,22µf	1	1	3,61	4,30
5	55008-01005	Induktiver Widerstand	1	1	0,92	1,09
6	55008-01006	Zahnrad Walze	1	1	4,53	5,39
7	55008-01007	Getriebe komplett	1	5	44,28	52,69
8	55008-01052	Rotor komplett	1	3	Artikel nicht mehr lieferbar.	
9	55008-01009	Stator	1	5	Artikel nicht mehr lieferbar.	
10	55008-01010	Zahnradsatz oben komplett	1	3	8,23	9,79
11	55008-01011	Ein- / Aus Schalter	1	5	17,47	20,79
12	50112-01036	Überlastschalter 6A	1	1	6,38	7,59
13	55008-01013	Absaughaube	1	3	10,08	12,00
14	55008-01014	Zahnradsatz links komplett	1	3	Artikel nicht mehr lieferbar.	
15	55008-01015	Walze hinten	1	5	Artikel nicht mehr lieferbar.	
16	55008-01016	Walze vorne	1	5	Artikel nicht mehr lieferbar.	
17	55008-01017	Feder	4	1	2,68	3,19
18	55008-01018	Kohlen + Halter 2er Set	1	5	8,23	9,79
19	55008-01019	Lagerflansch	4	1	4,44	5,28
20	55008-01020	Lager	4	1	Artikel nicht mehr lieferbar.	
21	55008-01021	Riemen	1	1	11,83	14,08
22	55008-01022	Riemenscheibe Klein	1	3	Artikel nicht mehr lieferbar.	
23	55008-01023	Riemenscheibe Groß komplett	1	3	11,92	14,18
24	55008-01024	Rückschlagschutz	1	1	auf Anfrage	auf Anfrage
25	55008-01025	Zahnradsatz rechts komplett	1	1	Artikel nicht mehr lieferbar.	
26	55008-01026	Lager Messerwelle	2	1	9,15	10,89
27	55008-01027	Zeiger	1	1	1,39	1,65
29	55008-01029	Kette	2	5	12,85	15,29
30	55008-01030	Abdeckung Kette	1	3	11,00	13,09
31	55008-01031	Zubehör	1	1	19,87	23,65
32	55008-01032	Platte	1	1	7,20	8,57
33	55008-01033	Auflage komplett	1	4	Artikel nicht mehr lieferbar.	
34	55008-01034	Griffeinsatz	1	1	2,68	3,19
35	55008-01035	Seitenteil vvr.	1	1	auf Anfrage	auf Anfrage
36	55008-01036	Skala	1	1	4,53	5,39
37	55008-01037	Zahnrad Höhe	4	3	7,30	8,69
38	55008-01038	Feder	2	1	7,30	8,69
39	55008-01039	Gewindewelle komplett vvr.	1	3	Artikel nicht mehr lieferbar.	
40	55008-01040	Klemmplatte	2	1	auf Anfrage	auf Anfrage
41	55008-01041	Seitenteil vvl.	1	1	9,15	10,89
42	55008-01042	Gewindewelle komplett vvl.	1	3	Artikel nicht mehr lieferbar.	
43	55008-01043	Gummifuß	4	1	1,11	1,32
44	55008-01044	Rolle	1	3	13,77	16,39
45	55008-01045	Welle komplett	1	3	Artikel nicht mehr lieferbar.	
46	55008-01046	Welle Messer komplett	1	5	Artikel nicht mehr lieferbar.	
ohne Abb.	55008-01048	Satz Federn zu Messerbefestigung	1	1	2,31	2,75
ohne Abb.	55008-01049	Einstelllehre	1	3	Artikel nicht mehr lieferbar.	
ohne Abb.	55008-01050	Basis	1	5	Artikel nicht mehr lieferbar.	
ohne Abb.	55008-01051	Halter zu Welle	2	3	5,50	6,55
ohne Abb.	55008-01053	Schraube Messerwelle einzeln	14	1	0,50	0,60
ohne Abb.	55011	Ersatzmesser zu 55008 2-tlg.	1	2	25,17	29,95
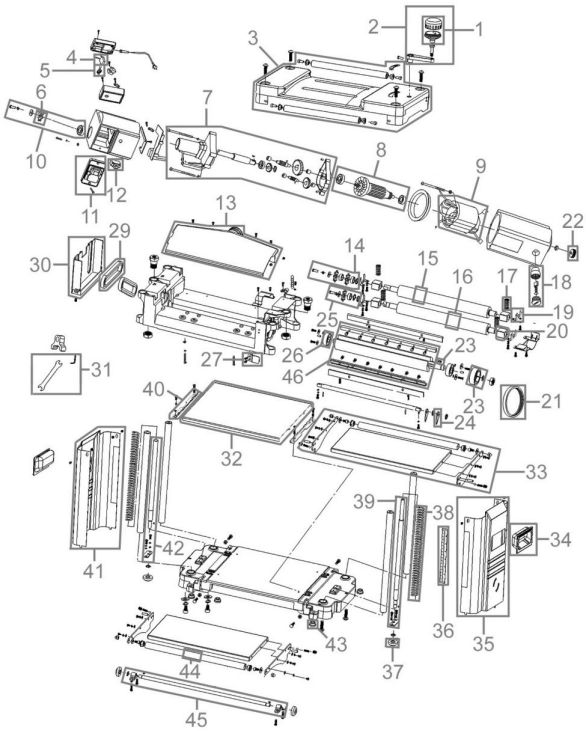
Zeichnung zu: 55008 / FSL55008-01