Güde GmbH & Co. KG • Birkichstraße 6 • D-74549 Wolpertshausen
Telefon: 0 79 04/700-0 • Telefax: 0 79 04/700-250 • info@guede.com
Service-Center: support@ts.guede.com • www.guede.com

Dekupiersägen - Artikel: 55014, Serie: FSL55014-02

DEKUPIERSÄGE GDS16 ELEKTRONIK

EAN: *4015671550149*

Gilt für folgende Seriennummern (die 5 ersten Ziffern):
36891 40604 41329 41445 42501 42982 43865 44088 44329 44643 45214 46992 47646 47696 48037 48841 49023 49487 49658 50141 50470 51400 53041 53202 53493 54542 54940 55112 55287 55428 55700 57004 57286 57382 57410 57690 58168 58370 58496 58905 59045 59489 59535 59543

Beschreibung:
•Grundgestell aus massivem Stahlguss•Nullspannungsschalter•Tisch 45° schwenkbar•Motordrehzahl regelbar•Tischmontage durch Befestigungsbohrung•Gebläsevorrichtung•Ein- / Aus Schalter Einsatzgebiete: Ideal für Modellbau und Bastelarbeiten mit Holz und Kunststoff.

Ersatzteilliste zu: 55014 / FSL55014-02

VMg = verbaute Menge
RG = Rabattgruppe

Bild	Ersatzteilnr.	Bezeichnung	VMg	RG	Preis € excl. MwSt	UVP € incl. MwSt
1	55012-02001	Prismahalter	1	1	1,11	1,32
2	55012-02002	Flügelschraube	1	1	1,01	1,20
4	55012-02004	Werkstückhalter komplett	1	3	6,01	7,15
5	55012-02005	Führungshülse	1	1	1,11	1,32
6	55012-02006	Schwinghebel unten	1	1	6,01	7,15
7	55012-02007	Seitliche Abdeckung	1	1	4,53	5,39
8	55012-02008	Gummifuß	4	1	0,32	0,38
9	55012-02009	Tisch	1	1	7,03	8,37
10	55012-02010	Tischhalter	1	1	3,88	4,62
11	55012-02011	Winkelskala	1	1	auf Anfrage	auf Anfrage
12	55012-02012	Zeiger	1	1	auf Anfrage	auf Anfrage
13	55012-02013	Exzenterschwinge	1	2	Artikel nicht mehr lieferbar.	
14	55012-02014	Spannprisma komplett	1	1	Artikel nicht mehr lieferbar.	
15	55014-02015	Schaltergehäuse komplett	1	1	4,16	4,95
16	55012-02016	Werkzeugzubehör	1	1	2,68	3,19
17	55014-02017	Platine	1	1	17,47	20,79
19	55012-02019	Meanderfeder	1	1	5,08	6,05
23	55012-02023	Schwinghebel oben	1	3	9,15	10,89
26	55014-02026	Oberer Sägeblatthalter	1	2	5,08	6,05
		WICHTIGER HINWEIS zu: 55014-02026 ohne Laubsägenadapter! Diese finden Sie unten in der Liste mit der Artikel-Nr. 55012-02030				
33	55012-02033	Blattschutz komplett	1	1	Artikel nicht mehr lieferbar.	
40	55012-02040	Exzenter	1	1	2,68	3,19
44	55012-02044	Unterer Sägeblatthalter	1	2	5,08	6,05
		WICHTIGER HINWEIS zu: 55012-02044 ohne Laubsägenadapter! Diese finden Sie unten in der Liste mit der Artikel-Nr. 55012-02030				
47	55014-02047	Motor	1	5	36,88	43,89
48	55012-02048	Schalter	1	2	10,04	11,95
57	55012-02057	Feststellknopf Tisch	1	1	1,76	2,09
79	55012-02079	Tischeinlage	1	1	4,16	4,95
82	55012-02082	Luftzuführungsrohr komplett	1	1	3,61	4,30
84	55012-02084	Pumpenauflage	1	1	0,92	1,09
86	55012-02086	Luftpumpe	1	1	2,31	2,75
98	55014-02098	Poti Drehzahlregler	1	1	5,08	6,05
99	55014-02099	Drehzahlregler	1	1	2,68	3,19
ohne Abb.	55012-02030	Laubsägeadapter (Einzeln)	2	2	3,61	4,30
ohne Abb.	55012-02098	Kondensator	1	1	4,53	5,39
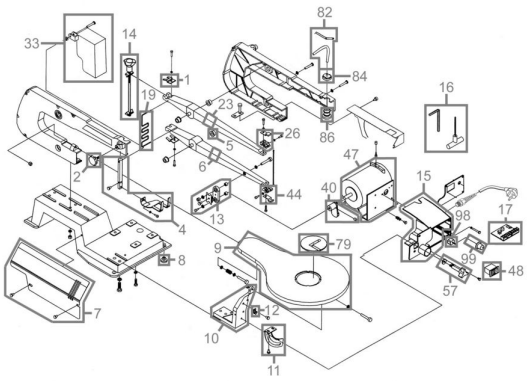
Zeichnung zu: 55014 / FSL55014-02