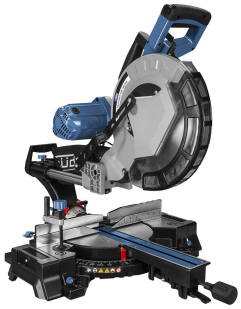

RADIALKAPPSÄGE GRK 305/340

EAN: *4015671550170*

Gilt für folgende Seriennummern (die 5 ersten Ziffern):
66343 66344

Beschreibung:
Radial Kapp- und Gehrungssäge mit•Riemenbetrieb•Kugelgelagerte Radialführung•Breiter Arbeitstisch•Hoher Aluanschlag•Laser•Sägekopf schwenkbar beidseitig•Werkstückklemme•Spanauffangsack•Aufnahme für Staubsauger

Ersatzteilliste zu: 55017 / FSL55017-02

VMg = verbaute Menge
RG = Rabattgruppe

Bild	Ersatzteilnr.	Bezeichnung	VMg	RG	Preis € excl. MwSt	UVP € incl. MwSt
1	55017-01001	Griff	1	3	15,62	18,59
2	55017-01002	Drücker	1	1	2,96	3,52
3	55017-01003	Feder Drücker	1	1	0,83	0,99
4	55017-01004	Schalter	1	1	6,01	7,15
5	55017-01005	Kondensator	1	1	3,61	4,30
6	55017-01006	Sägeblattschutz komplett	1	3	21,17	25,19
7	55017-01007	Führung Sägeblattschutz	1	1	5,08	6,05
8	55017-01008	Bolzen Gelenk	1	1	3,61	4,30
9	55017-01009	Feder Gelenk	1	1	5,08	6,05
10	55017-01010	Gelenk	1	3	20,24	24,09
11	55017-01011	Entriegelungsstift	1	1	4,53	5,39
12	55017-01012	Radiallager	3	3	7,30	8,69
13	55017-01013	Gewindehülse Stellgriff M10x50	1	1	2,96	3,52
15	55017-02015	Halterung Führungsschiene	1	3	25,80	30,70
16	55017-01016	Stellgriff	1	1	6,38	7,59
17	55017-01017	Flügelschraube	1	1	2,68	3,19
18	55017-02018	Führungsrohr	2	5	15,62	18,59
19	55017-02019	Abstreifring	2	1	2,68	3,19
20	55017-01020	Madenschraube M6x10	4	1	0,83	0,99
21	55017-02021	Endkappe	1	1	5,45	6,49
22	55017-01022	Kabelführung	1	1	0,83	0,99
23	55017-01023	Einstellschraube Schnitttiefe	1	1	2,96	3,52
24	55017-01024	Staubfangsack	1	1	6,38	7,59
25	55017-01025	Handschutz	1	1	4,53	5,39
26	55017-01026	Wicklungsschild	1	1	9,15	10,89
28	55017-01028	Tischeinlage	1	3	7,30	8,69
29	55017-01029	Gradanzeigepfeil Tisch	1	1	1,01	1,20
30	55017-01030	Klemmgriff	1	1	6,38	7,59
31	55017-01031	Feder Arretierung Tisch	2	1	0,83	0,99
32	55017-01032	Arretierung Tisch	1	1	6,01	7,15
33	55017-01033	Gewindehülse Klemmgriff	1	1	4,16	4,95
34	55017-01034	Tischbasis	1	5	41,50	49,39
36	55017-01036	Werkstückzwinge	1	3	9,15	10,89
37	55017-01037	Ausleger	2	3	18,39	21,88
39	55017-01039	Kohlenhalter 2er Set	1	1	6,01	7,15
40	99999-6900G	Kugellager 6900-2Rs	1	1	4,53	5,39
41	55017-01041	Kohlen 2er Set	1	3	7,30	8,69
42	55017-01042	Rotor	1	3	36,88	43,89
43	55017-01043	Stator	1	3	35,03	41,69
44	55017-01044	Schutzkappe Rotor	1	1	3,61	4,30
45	55017-01045	Getriebe komplett	1	5	25,80	30,70
46	55017-01046	Innenflansch	1	1	6,01	7,15
47	54986	Holzsägeblatt HM 305x25,4x40Z	1	1	24,33	28,95
48	55017-01048	Außenflansch	1	1	4,53	5,39
49	55017-01049	Blattschraube	1	1	2,96	3,52
50	55017-01050	Entriegelungshebel	1	3	9,15	10,89
51	55017-01051	Motorgehäuse	1	1	11,92	14,18
53	55017-01053	Kugellager 6202-2Z	1	2	8,23	9,79
54	55017-01054	Kugellager 6000	1	1	11,92	14,18
55	55017-01055	Hülse Sägeblatt	1	1	1,76	2,09
56	55017-01056	Keilriemen	1	3	11,92	14,18
57	55017-01057	Keilriemenabdeckung	1	1	11,92	14,18
58	55017-01058	Abdeckung Entriegelungshebel	1	1	2,68	3,19
59	55017-01059	Riemenscheibe Motor	1	1	9,15	10,89
60	55017-01060	Riemenscheibe Sägeblatt	1	1	9,15	10,89
61	55017-01061	Anschlag Schnitttiefe	1	1	1,39	1,65
62	55017-01062	Zusatzgriff	1	1	4,53	5,39
63	55017-01063	Winkel Staubfangsack	1	1	4,16	4,95
64	55017-01064	Führungshülse	1	1	1,76	2,09
65	55017-01065	Laser	1	3	13,77	16,39
66	55017-01066	Gradanzeige Neigung vvl.	1	1	1,11	1,32
67	55017-01067	Gradanzeige Neigung vvr.	1	1	1,11	1,32
68	55017-01068	Arm	1	1	2,68	3,19
69	55017-01069	Gestänge Entriegelungshebel	1	1	1,01	1,20
70	55017-01070	Verlängerung Anschlag vvl.	1	3	7,30	8,69
71	55017-01071	Aluanschlag	1	3	17,47	20,79
72	55017-01072	Verlängerung Anschlag vvr.	1	3	7,30	8,69

Zeichnung zu: 55017 / FSL55017-02

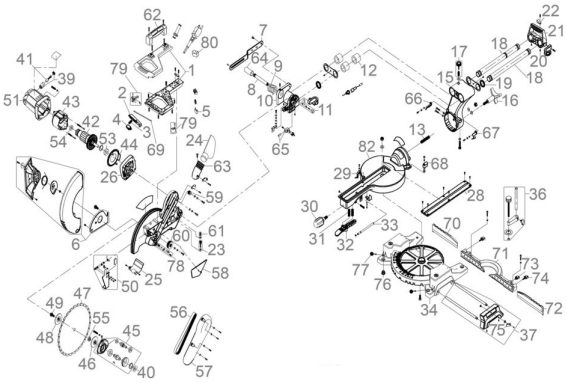

Güde GmbH & Co. KG • Birkichstraße 6 • D-74549 Wolpertshausen
Telefon: 0 79 04/700-0 • Telefax: 0 79 04/700-250 • info@guede.com
Service-Center: support@ts.guede.com • www.guede.com

Bild	Ersatzteilnr.	Bezeichnung	VMg	RG	Preis € excl. MwSt	UVP € incl. MwSt
73	55017-01073	Flügelschraube M6x14	1	1	2,68	3,19
74	55017-01074	Flügelschraube M6x38	2	1	2,96	3,52
75	55017-01075	Längenanschlag	2	3	2,96	3,52
76	55017-01076	Gummifuss	4	1	0,83	0,99
77	55017-01077	Klemmschraube M5x33	2	1	2,68	3,19
78	55017-01078	Sägeblattsperre	1	1	4,53	5,39
79	55017-01079	Entriegelung Schalter	1	2	5,08	6,05
80	55017-01080	Transformator	1	3	13,77	16,39
82	55017-02082	Drehteller	1	5	30,41	36,19
ohne Abb.	55017-01083	Abdeckung Sägeblattschutz	1	1	3,61	4,30
ohne Abb.	54987	Holzsägeblatt HM 305x25,4x60Z	0	1	30,21	35,95