RADIALKAPPSÄGE GRK 250/300 LP

EAN: *4015671550200*

Gilt für folgende Seriennummern (die 5 ersten Ziffern):
48015 48048 48049 50689 51773 53235 53290 53291

Beschreibung:
Radialkapp- & Gehrungssäge mit•Zuschnitt Laser & Doppel•Grundgestell und Sägetisch (Alu-Druckguss)•Kugelgelagerte Radialführungen•Beidseitig verwendbare Klemmvorrichtung•Großer Drehtisch•Rasterfixierung (beidseitig)•Schwenkbar 0-45°•Sägekopf 45° schwenkbar•Staubsaugeranschluss•Staubfangsack•1 HM-Sägeblatt•Untergestell

Ersatzteilliste zu: 55020 / FSL55020-01

VMg = verbaute Menge
RG = Rabattgruppe

Bild	Ersatzteilnr.	Bezeichnung	VMg	RG	Preis € excl. MwSt	UVP € incl. MwSt
1	55006-01034	Blattschraube M8x20mm linksgewinde	1	2	3,35	3,99
2	55207-01015	Aussenflansch	1	1	4,16	4,95
3	55003-01025	Innenflansch	1	1	4,16	4,95
4	55003-01006	Schraube Verbindungsplatte	1	1	1,76	2,09
5	55003-01007	Verbindungsplatte	1	1	3,97	4,72
6	55020-01006	Sägeblattschutz komplett	1	5	Artikel nicht mehr lieferbar.	
7	55020-01007	Staubfangsack	1	1	3,88	4,62
8	55020-01008	Griffgehäuse komplett	1	3	Artikel nicht mehr lieferbar.	
9	55006-01027	Feder	1	1	3,61	4,30
10	55020-01010	Rotor mit Lager	1	1	46,13	54,89
11	55020-01011	Stator	1	1	Artikel nicht mehr lieferbar.	
12	55003-01030	Kohlenhalter 2er Set	1	3	Artikel nicht mehr lieferbar.	
13	55003-01002	Kohlen 2er Set	1	3	7,30	8,69
14	55020-01014	Gelenk	1	3	13,77	16,39
15	55006-01023	Endkappe	1	1	9,15	10,89
16	55006-01025	Halter Führungsschiene	1	5	17,47	20,79
17	55020-01017	Aluanschlag	1	1	Artikel nicht mehr lieferbar.	
18	55006-01013	Tischeinlage	1	1	3,61	4,30
19	55006-01015	Klemmgriff	1	3	5,08	6,05
20	55006-01019	Ausleger	1	1	4,53	5,39
21	55006-01021	Radiallager	3	5	6,38	7,59
22	55003-01010	Werkstückzwinge	1	5	11,92	14,18
23	55020-01023	Gummifuss	4	1	2,68	3,19
24	55006-01005	Getriebe komplett	1	5	23,01	27,38
25	55020-01025	Klemmschraube	1	1	2,68	3,19
26	55006-01028	Adapter Staubfangsack	1	1	1,61	1,92
27	55020-01027	Führungsschiene	1	3	4,53	5,39
28	55020-01028	Arretierung	1	1	1,76	2,09
29	55020-01029	Klemmgriff	1	1	4,53	5,39
30	55020-01030	Tischbasis	1	5	41,50	49,39
31	55020-01031	Gradanzeige Tisch	1	1	0,69	0,82
32	55020-01032	Feder	1	1	2,68	3,19
33	55020-01033	Klemmplatte	1	1	1,76	2,09
34	55020-01034	Schalter	1	3	Artikel nicht mehr lieferbar.	
35	55023	Holzsägeblatt HM 250x20x50Z	1	2	16,76	19,94
37	40628-04044	Kondensator	1	1	3,61	4,30
38	55006-01016	Klemmwinkel	1	5	Artikel nicht mehr lieferbar.	
40	55020-01040	Flügelschraube Ausleger	2	1	1,39	1,65
41	55020-01041	Führungsrohr	2	3	13,77	16,39
43	55020-01043	Feststellschraube	1	1	2,03	2,42
47	55020-01047	Gestänge Klemmgriff	1	3	8,23	9,79
ohne Abb.	55020-01035	Laser	1	3	13,77	16,39
ohne Abb.	55020-01038	Motorgehäuse	1	1	8,23	9,79
ohne Abb.	55020-01039	Entriegelungshebel	1	3	6,01	7,15
ohne Abb.	55020-01042	Abstreifring	2	1	1,76	2,09
ohne Abb.	55020-01044	Gummifuss Ug	4	1	1,76	2,09
ohne Abb.	55020-01045	Gradanzeigepfeil	1	1	1,01	1,20
ohne Abb.	55020-01048	Untergestell komplett	1	5	46,13	54,89
ohne Abb.	55020-01099	Zubehör	1	3	11,92	14,18
ohne Abb.	55006-01036	Adapter Staubsauger	0	1	4,53	5,39
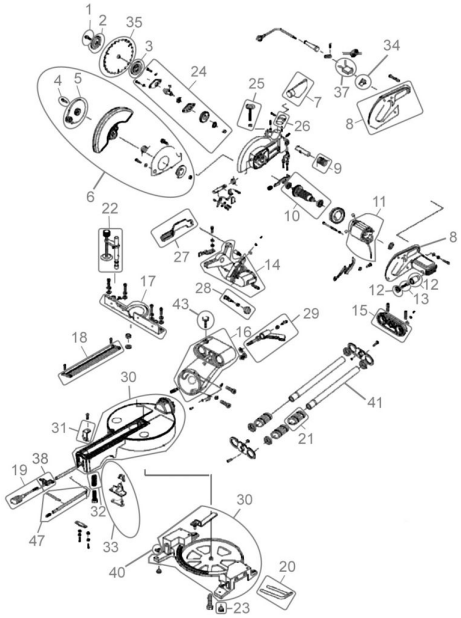
Zeichnung zu: 55020 / FSL55020-01