Güde GmbH & Co. KG • Birkichstraße 6 • D-74549 Wolpertshausen
Telefon: 0 79 04/700-0 • Telefax: 0 79 04/700-250 • info@guede.com
Service-Center: support@ts.guede.com • www.guede.com

BAND/TELLERSCHLEIFER BTS 4000

EAN: *4015671551139*

Gilt für folgende Seriennummern (die 5 ersten Ziffern):
23762 24150 24444 24777 24979 25487 26424 27370 27422 28049 28927 28993 29684 29897 31701 32777 33175 33278 34155 34822

Beschreibung:
Bandschleifeinrichtung schwenkbar (horizontal/vertikal) mit Schleifanschlag•Spanneinrichtung•Antrieb über Keilriemen•Schleifblatt mit Klettverschluss zur Befestigung auf Schleifteller•Tellerschleifeinrichtung mit schwenkbarem Alutisch•Winkelanschlag•Anschlusskabel mit Schukostecker•1 Holzschleifband•Ø Staubsaugeranschluss 62 mm

Ersatzteilliste zu: 55113 / FSL55113-01

VMg = verbaute Menge
RG = Rabattgruppe

Bild	Ersatzteilnr.	Bezeichnung	VMg	RG	Preis € excl. MwSt	UVP € incl. MwSt
1	55113-01001	Spannrolle komplett	1	1	Artikel nicht mehr lieferbar.	
2	55113-01002	Spannvorrichtung komplett	1	1	Artikel nicht mehr lieferbar.	
3	55113-01003	Antriebsrolle komplett	1	1	Artikel nicht mehr lieferbar.	
4	55113-01004	Spannhebel	1	1	4,53	5,39
5	55113-01005	Abdeckung Antriebsrolle	1	1	Artikel nicht mehr lieferbar.	
6	55113-01006	Winkelanschlag	1	1	Artikel nicht mehr lieferbar.	
7	55113-01007	Tisch komplett	1	1	23,11	27,50
8	55113-01008	Elektromotor	1	1	Artikel nicht mehr lieferbar.	
9	55113-01009	Riemenscheibe	1	1	Artikel nicht mehr lieferbar.	
10	55113-01010	Riemen	1	5	11,92	14,18
11	55113-01011	Riemenscheibe Motor	1	1	5,45	6,49
12	55113-01012	Teller	1	3	Artikel nicht mehr lieferbar.	
13	55113-01013	Schutz	1	1	Artikel nicht mehr lieferbar.	
ohne Abb.	55113-01015	Kondensator	1	1	Artikel nicht mehr lieferbar.	
ohne Abb.	55113-01017	Schalter	1	2	10,04	11,95
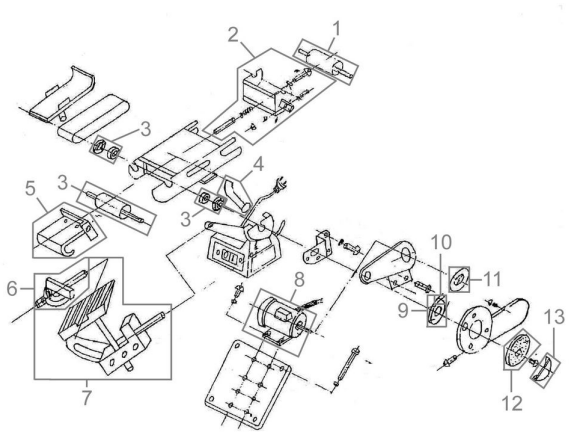
Zeichnung zu: 55113 / FSL55113-01