Güde GmbH & Co. KG • Birkichstraße 6 • D-74549 Wolpertshausen
Telefon: 0 79 04/700-0 • Telefax: 0 79 04/700-250 • info@guede.com
Service-Center: support@ts.guede.com • www.guede.com

Absauganlagen - Artikel: 55137, Serie: FSL55137-01

Absauganlage GAA 65

EAN: *4015671603418*

Gilt für folgende Seriennummern (die 5 ersten Ziffern):
62470 62529 64705 64706 66615 68106 68868 70089 71098 71719

Beschreibung:
Leistungsstarke Profi Absauganlage (1000 m³/h) zum Absaugen von Holzspänen die beim Sägen oder Hobeln entstehen.•Fahrbar•Saugschlauch ca. 2,20 m•Für alle Holzbearbeitungsmaschinen mit 100 mm Ø Absauganschluss Passendes Zubehör:•#55158 Stoff-Filtersack•#55159 Späneauffangsack•#55160 Saugschlauch 2 m (Kunststoff)•#55161 Schlauchschelle

Ersatzteilliste zu: 55137 / FSL55137-01

VMg = verbaute Menge
RG = Rabattgruppe

Bild	Ersatzteilnr.	Bezeichnung	VMg	RG	Preis € excl. MwSt	UVP € incl. MwSt
1	55137-01001	Ein- / Aus-Schalter	1	2	10,04	11,95
2	55137-01002	Motor	1	5	73,03	86,91
3	55160	Saugschlauch für Absauganlagen 2 m	1	1	12,56	14,95
4	55137-01004	Schraube M5x20	4	1	0,83	0,99
5	55137-01005	Schraube M8x12	4	1	0,92	1,09
6	55137-01006	Schraube Schaufelrad	1	1	1,11	1,32
7	55137-01007	Schelle Filtersack	1	2	7,13	8,48
8	55158	Stoff- / Filtersack	1	1	8,36	9,95
9	55137-01009	Halterung Filtersack	1	1	6,38	7,59
10	55137-01010	Handgriff	1	1	4,53	5,39
11	55137-01011	Schraube M5x10	6	1	0,83	0,99
12	55137-01012	Befestigungsschienenset 4Tlg.	1	1	11,92	14,18
13	55137-01013	Schaufelrad	1	1	18,48	21,99
14	55137-01014	Adapter Saugschlauch mit Gitter	1	1	6,01	7,15
15	55137-01015	Untere Abdeckung PVC	1	1	27,65	32,90
16	55137-01016	Schelle Späneauffangsack	1	1	8,23	9,79
17	55159	Fangsack für Absauganlagen	1	1	3,32	3,95
18	55137-01018	Seitenblech vvr.	1	1	9,15	10,89
19	55137-01019	Radkappe	2	1	3,61	4,30
20	55137-01020	PVC-Fuss	2	1	1,76	2,09
21	55137-01021	Rad	2	1	6,38	7,59
22	55137-01022	Bodenblech	1	1	9,15	10,89
23	55137-01023	Verbindungsblech	1	1	8,23	9,79
24	55137-01024	Obere Abdeckung PVC	1	1	27,65	32,90
25	55137-01025	Radgestell	1	1	15,62	18,59
26	55137-01026	Radbefestigung	2	1	1,76	2,09
27	55137-01027	Schelle Saugschlauch	2	1	2,96	3,52
35	55442-01035	Adapter Saugschlauch ohne Gitter	1	1	6,01	7,15
ohne Abb.	55137-01028	Lüfterrad Motor	1	1	6,38	7,59
ohne Abb.	55137-01029	Lüfterradabdeckung Motor	1	1	7,30	8,69
ohne Abb.	55137-01030	Kondensator 10µf	1	1	8,23	9,79
ohne Abb.	55137-01031	Klemmkasten Motor	1	1	6,38	7,59
ohne Abb.	55137-01032	Schraubensatz UG	1	2	9,15	10,89
ohne Abb.	55137-01033	Seitenblech vvl.	1	1	9,15	10,89
ohne Abb.	55137-01034	Adapter Saugschlauch 2-fach	1	1	9,15	10,89
ohne Abb.	55171	Adapter-Set für Absauganlagen 100-28 4-tlg.	0	2	8,36	9,95
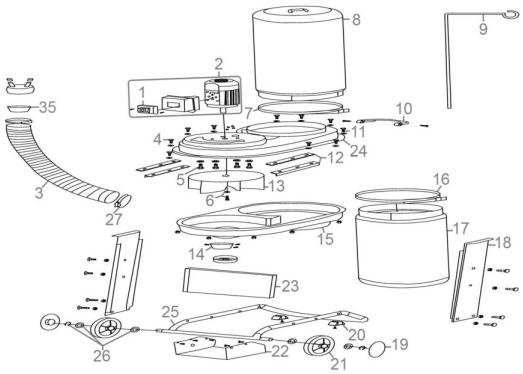
Zeichnung zu: 55137 / FSL55137-01