Tischkreissäge GTKS 315/230V

EAN: *4015671551504*

Gilt für folgende Seriennummern (die 5 ersten Ziffern):
81837

Beschreibung:
•verzinkter Arbeitstisch•Längs- und Gehrungsanschlag•Sägeblatthöhenverstellung per Kurbel•Sägeblatt neigbar 90°-45°•Anschluss für Absauganlage•Tischverlängerung abnehmbar•1 HM-Sägeblatt Optionales Zubehör:•#55185 Holzsägeblatt HM 315x30xx48Z/"

Ersatzteilliste zu: 55150 / FSL55150-04

VMg = verbaute Menge
RG = Rabattgruppe

Bild	Ersatzteilnr.	Bezeichnung	VMg	RG	Preis € excl. MwSt	UVP € incl. MwSt
1	55150-02001	Tisch	1	5	52,15	62,06
2	55150-02002	Tischbein	3	3	8,32	9,90
3	55150-02003	Längsstrebe	2	2	7,48	8,90
4	55150-02004	Querstrebe	2	1	6,55	7,79
5	55150-02005	Verlängerungs / Verbreiterungstisch	1	2	32,26	38,39
6	55150-02006	Tischstrebe Lang	2	1	9,39	11,17
12	55150-02012	Spaltkeil	1	3	16,55	19,69
14	55150-02014	Blattschutz komplett	1	5	23,45	27,91
15	55150-03015	Kurbel komplett	1	1	15,62	18,59
16	55150-02016	Kurbelplatte	1	1	8,23	9,79
17	55150-02017	Kurbelsegment	1	1	6,38	7,59
20	55150-02020	Neigungssegment links	1	1	22,38	26,63
21	55150-02021	Neigungssegment rechts	1	1	22,38	26,63
22	55150-02022	Blattschraube	1	1	3,88	4,62
23	55150-03023	Innenflansch	1	1	9,96	11,85
24	55150-03024	Außenflansch	1	1	9,96	11,85
28	55150-02059	Anschlag komplett	1	1	41,41	49,28
29	55150-02029	Aluschiene	1	1	18,39	21,88
30	55150-02030	Klemmschiene	1	2	10,08	12,00
36	55150-02036	Klemmknopf	1	1	2,51	2,99
38	55150-02038	Tischeinlage	1	1	10,50	12,50
40	55150-02040	Tischskala	1	1	2,68	3,19
43	55150-02043	Rad	0	1	7,49	8,91
		WICHTIGER HINWEIS zu: 55150-02043 Achtung: Dieses Ersatzteil ist bei dieser Version des Gerätes nicht im Lieferumfang enthalten und ist nur optional erhältlich!				
47	55150-02047	Schiebestock	1	1	4,53	5,39
50	55150-02050	Griff komplett	0	3	10,92	12,99
		WICHTIGER HINWEIS zu: 55150-02050 Achtung: Dieses Ersatzteil ist bei dieser Version des Gerätes nicht im Lieferumfang enthalten und ist nur optional erhältlich!				
55	55150-02055	Motor komplett 230 V mit Schalter	1	5	151,25	179,99
56	55150-02056	Schalter 230 V	1	5	42,01	49,99
58	55150-02058	Klemmschraube	1	1	5,21	6,20
78	55150-02078	Saugschlauchhalter	1	1	2,10	2,50
106	55150-02106	Gummifuss	4	1	2,38	2,83
107	55150-02107	Adapter Absaugung	1	2	5,87	6,99
108	55150-02108	Radsatz komplett	0	5	25,20	29,99
		WICHTIGER HINWEIS zu: 55150-02108 Achtung: Dieses Ersatzteil ist bei dieser Version des Gerätes nicht im Lieferumfang enthalten und ist nur optional erhältlich!				
116	55150-02116	Tischbein für Schalter	1	3	8,32	9,90
ohne Abb.	55150-02091	Schraubensatz	1	1	11,86	14,11
ohne Abb.	55150-02092	Saugschlauch	1	1	10,34	12,30
ohne Abb.	55150-02113	Tischstrebe kurz	2	1	9,15	10,89
ohne Abb.	55150-02115	Blattschraubenschlüssel	1	1	3,24	3,86
ohne Abb.	55150-03114	Flanschschlüssel	1	1	3,61	4,30
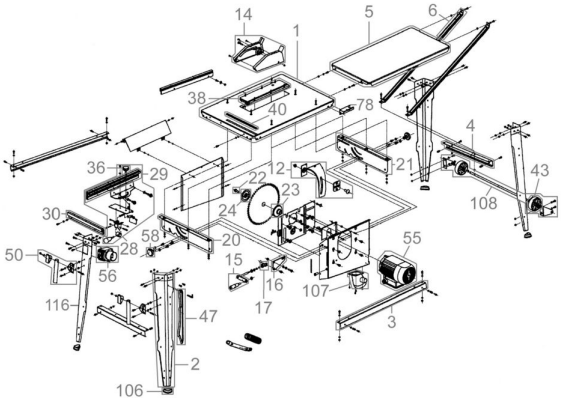
Zeichnung zu: 55150 / FSL55150-04