TISCHKREISSÄGE TK 2500 ECO

EAN: *4015671551658*

Gilt für folgende Seriennummern (die 5 ersten Ziffern):
27739 27740 27741 27742 27743 27744 27745 27746 27747 27748 27842 27843 27844 28253 28254 28255 28569 28570 28571 28578 28627 28628 28629 28754 28755 28756 28757 28758 28759 28760 28761 28762 28763 29155 29156 29157 29158 29159 29440 29442 29443 29444 29445 29446 29447 29448 29449 29450 30032 30033 30034 30035 30036 30891 30892 30893 31032 31035 31040 31041 31042 31116 31117 31209 31210 31211 31212 31283 31284 31285 31286 31287 31440 31441 31442 31443 31444 31744 31745 31746 31747 31788 32161 32162 32163 32164 32165 32166 32167 32168 32169 32170 32351 32352 32353 32354 32355 32472 32473 32474 32475 32476 32477 32478 32479 32480 32481 33291 33292 33402 33403 33404 33405 33406 33407 33408 33789 33824 34090 34091 34092 34093 34094 34095 34096 34097 34098 34099 34323 34324 34325 34326 34327 34328 34329 34330 34331 34332 34785 34786 34787 34788 34789 34874 34875 34876 34877 34878 34879 34880 34881 34882 34883 35308 35309 35310 35311 35312 35313 35314 35315 35316 35317 35318 35319 35320 35321 35322 35323 35324 35325 35326 35327 35509 35510 35511 35512 35513 35514 35515 35976 35977 35978 35979 35980 35981 35982 37826 37827 37828 37829 37830 37831 37832 37833 37834 37835 40389 41312

Beschreibung:
Tischkreissäge TK 2500 ECO, Mobile Tischkreissäge mit hochwertigem Alu-Anschlag und Gehrungsanschlag aus Kunststoff, Höhenverstellung und Gehrungseinstellung mittels Handräder. Geräuscharmer Riemenantrieb. Ausstattung: Sägetisch aus hochwertigem Aluminiumprofil, beidseitig Breite 445 mm mit Tischverbreiterung 945 mm (abnehmbar) aus Stahl pulverbeschichtet (Tiefe 550 mm, Breite 250 mm). Alu-Längsanschlag, Anschlagschiene mit Millimeterscala, Gehrungsanschlag, zentraler Absaugstutzen, Hartmetallsägeblatt, Schiebestock, Not-Ausschalter komplett mit Untergestell.

Ersatzteilliste zu: 55165 / FSL55165-01

VMg = verbaute Menge
RG = Rabattgruppe

Bild	Ersatzteilnr.	Bezeichnung	VMg	RG	Preis € excl. MwSt	UVP € incl. MwSt
1	55165-01034	Neigungsrad / Stellrad komplett	1	1	Artikel nicht mehr lieferbar.	
2	55165-01036	Schalter	1	1	12,85	15,29
3	55165-01003	Neigungszahnrad	1	1	3,61	4,30
4	55165-01042	Klemmhebel	1	1	3,61	4,30
5	55165-01045	Skalenzeiger	1	1	1,89	2,25
6	55165-01057	Verbreiterungsstrebe	4	1	4,17	4,96
7	55165-01060	Verbreiterungstisch	2	1	9,71	11,55
8	55165-01077	Gehrungsanschlag komplett	1	1	Artikel nicht mehr lieferbar.	
9	55165-01064	Längsanschlag komplett	1	1	Artikel nicht mehr lieferbar.	
10	55165-01088	Spanhaube	1	3	15,96	18,99
11	55165-01011	Tisch komplett	1	3	Artikel nicht mehr lieferbar.	
12	55165-01094	Alu-Tisch-Schiene	2	1	Artikel nicht mehr lieferbar.	
13	55165-01096	Motor	1	5	58,82	70,00
14	55165-01100	Riemen	1	2	8,23	9,79
15	55165-01101	Riemenscheibe mit Keil	1	1	10,84	12,90
16	55165-01008	Spaltkeil	1	3	Artikel nicht mehr lieferbar.	
17	99999-6003G	Kugellager 6003 geschlossen	2	1	9,15	10,89
18	55165-01112	Innenflansch mit Welle	1	1	Artikel nicht mehr lieferbar.	
19	55165-01118	Aussenflansch	1	1	2,75	3,27
20	55165-01010	Anschlussstutzen	1	1	Artikel nicht mehr lieferbar.	
21	55165-01156	Absaugschlauch / Innen	1	1	6,01	7,15
22	55165-01022	PVC-Boden	1	1	9,07	10,79
23	55165-01023	Querstrebe	2	1	5,04	6,00
24	55165-01024	Fussteil	4	1	11,86	14,11
25	55165-01014	Längsstrebe	2	1	6,55	7,79
26	55165-01087	Tischteil	1	1	9,96	11,85
27	55165-01135	Neigungsgestänge	1	1	9,15	10,89
ohne Abb.	55023	Holzsägeblatt HM 250x20x50Z	1	2	16,76	19,94
ohne Abb.	55164-01147	Sägeblattschutz unten	1	1	Artikel nicht mehr lieferbar.	
ohne Abb.	55165-01001	Satz Stützfüsse	1	1	4,53	5,39
ohne Abb.	55165-01002	Gummifuß Stützfuß 2er Set	1	1	1,11	1,32
ohne Abb.	55165-01007	Absaugschlauch	1	1	8,23	9,79
ohne Abb.	55165-01067	Klemmplatte Längsanschlag	1	1	1,13	1,34
ohne Abb.	55165-01097	Motorriemenscheibe	1	1	6,38	7,59
ohne Abb.	55165-01098	Gummifuss Ug	4	1	2,03	2,42
ohne Abb.	55165-01099	Schraubensatz Ug	1	1	7,30	8,69
ohne Abb.	55165-01119	Blattmutter	1	1	1,13	1,34
ohne Abb.	55165-01138	Feder	1	1	2,75	3,27
ohne Abb.	55165-01160	Kohlensatz 2er Set	1	3	7,30	8,69
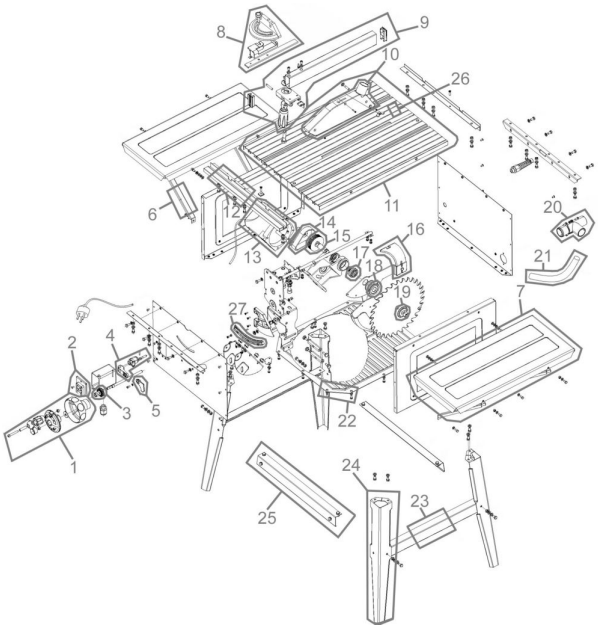
Zeichnung zu: 55165 / FSL55165-01