Güde GmbH & Co. KG • Birkichstraße 6 • D-74549 Wolpertshausen
Telefon: 0 79 04/700-0 • Telefax: 0 79 04/700-250 • info@guede.com
Service-Center: support@ts.guede.com • www.guede.com

TISCHKREISSÄGE TK 2400 ECO

EAN: *4015671551665*

Gilt für folgende Seriennummern (die 5 ersten Ziffern):
38369 38370 38371 38372 38373 38374 38375 38376 38377 38378 40836 40837 40838 40909 40910 40911 41346 41814 41815 42005 42006 42007 42008 42507 42508 42535 42636 43194 43195 43196 43197 43198 43908 43909 43984 43985 44050 44051 44052 44536 44721 44820 44821 46012 46013 46014 46411 46702 46703 47133 47134 47383 47420 47515 47649 47950 48041 48206 48207 48239 48240 48241 48242 48307 48309 48600 48601 48602 48603 48604 48605 48606 48607 48996 48997 48998 48999 49000 49001 49002 49003 49743 49744 49745 49789 49790 49791 49792 50076 50148 50149 50150 50251 50262 50432 50433 50434 51986 52619 52735 53015 53016 53027 53028 53029 53030 53031 53032 53033 53224 53752 53753 53861 53970 54052 54127 54445 54694 54941 55161 55176 55190 55275 55335 55429 55493 55625 55935 55936 55997 55998 55999 56178 56225 56445 56639 56658 56859 56860 57006 57094 57136 57137 57386 57446 57553 57660 57661 57738 57844 57922 58030 58173 58373 58810 58906 59337 59491 59537 59545 59746 59837 60167 60168 60358 61124 62569 62570 63096 63165 63166

Beschreibung:
•Hochwertiger Alu-Anschlag•Gehrungsanschlag aus Kunststoff•Parallelanschlag•Höhenverstellung und Gehrungseinstellung mittels Kurbel•Anschlagschiene mit Millimeterskala•Absaugstutzen•Schiebestock•Not-Aus Schalter•Untergestell•Tischverbreiterung abnehmbar 250mm•1 HM-Sägeblatt

Ersatzteilliste zu: 55166 / FSL55166-01

VMg = verbaute Menge
RG = Rabattgruppe

Bild	Ersatzteilnr.	Bezeichnung	VMg	RG	Preis € excl. MwSt	UVP € incl. MwSt
1	55166-01001	Gehrungsanschlag komplett	1	3	14,28	16,99
2	55166-01002	Parallelanschlag komplett	1	5	23,01	27,38
3	55166-01003	Tischverbreiterung	2	2	12,85	15,29
4	55166-01004	Halter Absaugschlauch	1	1	Artikel nicht mehr lieferbar.	
5	55166-01005	Tisch komplett	1	2	27,65	32,90
6	55166-01006	Tischeinlage	1	1	9,24	11,00
7	55166-01007	Gleitschiene mit Skala.	1	1	12,85	15,29
8	55166-01008	Seitenwand links	1	1	11,92	14,18
9	55166-01009	Seitenwand rechts	1	1	11,92	14,18
10	55165-01088	Spanhaube	1	3	15,96	18,99
11	55165-01096	Motor	1	5	58,82	70,00
12	55165-01100	Riemen	1	2	8,23	9,79
13	55165-01101	Riemenscheibe mit Keil	1	1	10,84	12,90
14	55166-01112	Innenflansch mit Welle	1	5	12,60	14,99
15	55165-01118	Aussenflansch	1	1	2,75	3,27
16	55165-01008	Spaltkeil	1	3	Artikel nicht mehr lieferbar.	
17	55164-01152	Anschlussstutzen	1	1	Artikel nicht mehr lieferbar.	
18	55164-01018	Absaugschlauch Innen	1	1	6,01	7,15
19	55164-01027	Schiebestock	1	1	2,96	3,52
20	55166-01020	Querstrebe	2	1	6,38	7,59
21	55166-01021	Tischbein	4	1	8,23	9,79
22	55166-01022	Längsstrebe	2	3	4,96	5,90
23	55166-01023	PVC- Boden	1	1	8,23	9,79
24	55165-01045	Skalenzeiger	1	1	1,89	2,25
25	55166-01025	Klemmhebel	1	2	3,61	4,30
26	55166-01026	Neigungsrad / Stellgriff komplett	1	1	Artikel nicht mehr lieferbar.	
27	55166-01027	Strebe Tischverbreiterung	4	2	5,45	6,49
ohne Abb.	55164-01141	Absaugschlauch F. Spanh.	1	1	Artikel nicht mehr lieferbar.	
ohne Abb.	55165-01067	Klemmplatte Längsanschlag	1	1	1,13	1,34
ohne Abb.	55165-01097	Motorriemenscheibe	1	1	6,38	7,59
ohne Abb.	55165-01098	Gummifuss Ug	4	1	2,09	2,49
ohne Abb.	55165-01099	Schraubensatz Ug	1	1	7,30	8,69
ohne Abb.	55165-01119	Blattmutter	1	1	1,13	1,34
ohne Abb.	55165-01135	Neigungsgestänge	1	1	9,15	10,89
ohne Abb.	55165-01160	Kohlensatz 2er Set	1	3	7,30	8,69
ohne Abb.	55166-01028	Überlastschalter	1	1	6,28	7,47
ohne Abb.	55166-01029	Haltelaschen Schiebestock	1	1	1,11	1,32
ohne Abb.	55166-01030	Kippschutz (2er-Satz)	1	1	6,38	7,59
ohne Abb.	55167-01036	Schalter	1	3	15,62	18,59
ohne Abb.	55167-01037	Rückhaltung mit Feder	1	1	auf Anfrage	auf Anfrage
ohne Abb.	55163	Holzsägeblatt HM 254x30x24Z	1	2	16,76	19,94
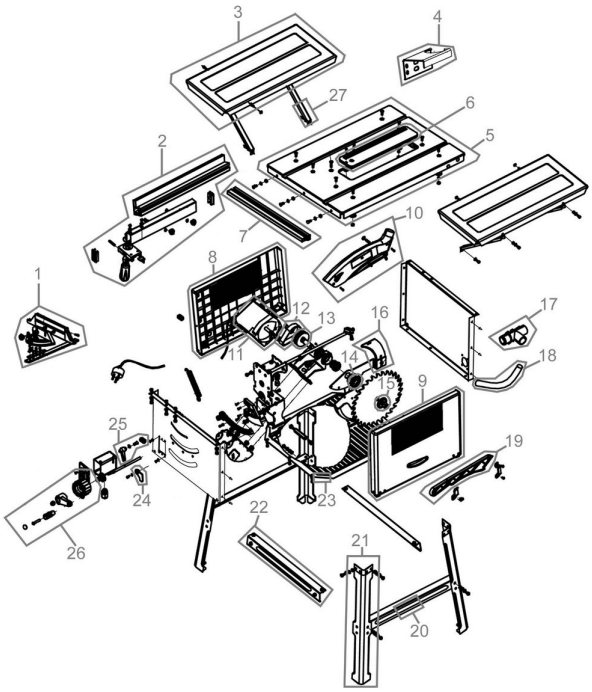
Zeichnung zu: 55166 / FSL55166-01