TISCHKREISSÄGE TK 2400 P

EAN: *4015671551672*

Gilt für folgende Seriennummern (die 5 ersten Ziffern):
50351 50353 50354 50355 50356 50357 50358 50359 50360 50361 50362 50363 51735 53017 53070 53727 53728 53729 54188 55191 55192 55276 55430 55494 55701 55753 55932 56073 56146 56178 56226 56446 56659 56861 56862 57007 57095 57136 57387 57447 57662 57663 57739 57845 57923 58208 58209 58210 58211 58212 58213 58258 58321 58374 58375 58378 58459 59538 60359 60446 62554 62555 62556 62557 62740 62741 62742 62743 62744 62745 62746 62747 62924 62925 63099 63100 63101

Beschreibung:
•Hochwertiger Alu-Anschlag•Gehrungsanschlag aus Kunststoff•Parallelanschlag•Gehrungseinstellung mittels Handrad•Anschlagschiene mit Millimeterskala•Absaugstutzen•Schiebestock•Not-Aus Schalter•Untergestell•1 HM-Sägeblatt

Ersatzteilliste zu: 55167 / FSL55167-01

VMg = verbaute Menge
RG = Rabattgruppe

Bild	Ersatzteilnr.	Bezeichnung	VMg	RG	Preis € excl. MwSt	UVP € incl. MwSt
1	55166-01001	Gehrungsanschlag komplett	1	3	13,77	16,39
2	55166-01002	Parallelanschlag komplett	1	5	23,01	27,38
4	55166-01004	Halter Absaugschlauch	1	1	Artikel nicht mehr lieferbar.	
5	55166-01005	Tisch komplett	1	2	27,65	32,90
6	55166-01006	Tischeinlage	1	1	9,24	11,00
7	55166-01007	Gleitschiene mit Skala.	1	1	12,85	15,29
8	55166-01008	Seitenwand links	1	1	11,92	14,18
9	55166-01009	Seitenwand rechts	1	1	11,92	14,18
10	55165-01088	Spanhaube	1	3	15,96	18,99
11	55165-01096	Motor	1	5	58,82	70,00
12	55165-01100	Riemen	1	2	8,23	9,79
13	55165-01101	Riemenscheibe mit Keil	1	1	10,84	12,90
14	55166-01112	Innenflansch mit Welle	1	5	12,60	14,99
15	55165-01118	Aussenflansch	1	1	2,75	3,27
16	55165-01008	Spaltkeil	1	3	Artikel nicht mehr lieferbar.	
17	55164-01152	Anschlussstutzen	1	1	Artikel nicht mehr lieferbar.	
18	55164-01018	Absaugschlauch Innen	1	1	6,01	7,15
19	55164-01027	Schiebestock	1	1	2,96	3,52
20	55166-01020	Querstrebe	2	1	6,38	7,59
21	55166-01021	Tischbein	4	1	8,23	9,79
22	55166-01022	Längsstrebe	2	3	4,96	5,90
23	55166-01023	PVC- Boden	1	1	8,23	9,79
24	55165-01045	Skalenzeiger	1	1	1,89	2,25
25	55166-01025	Klemmhebel	1	2	3,61	4,30
26	55166-01026	Neigungsrad / Stellgriff komplett	1	1	Artikel nicht mehr lieferbar.	
ohne Abb.	55163	Holzsägeblatt HM 254x30x24Z	1	1	15,08	17,95
ohne Abb.	55167-01036	Schalter	1	3	15,62	18,59
ohne Abb.	55165-01067	Klemmplatte Längsanschlag	1	1	1,13	1,34
ohne Abb.	55165-01097	Motorriemenscheibe	1	1	6,38	7,59
ohne Abb.	55165-01099	Schraubensatz Ug	1	1	7,30	8,69
ohne Abb.	55165-01119	Blattmutter	1	1	1,13	1,34
ohne Abb.	55165-01135	Neigungsgestänge	1	1	9,15	10,89
ohne Abb.	55165-01160	Kohlensatz 2er Set	1	3	7,30	8,69
ohne Abb.	55166-01028	Überlastschalter	1	1	6,28	7,47
ohne Abb.	55166-01029	Haltelaschen Schiebestock	1	1	1,11	1,32
ohne Abb.	55166-01030	Kippschutz (2er-Satz)	1	1	6,38	7,59
ohne Abb.	55167-01037	Rückhaltung mit Feder	1	1	auf Anfrage	auf Anfrage
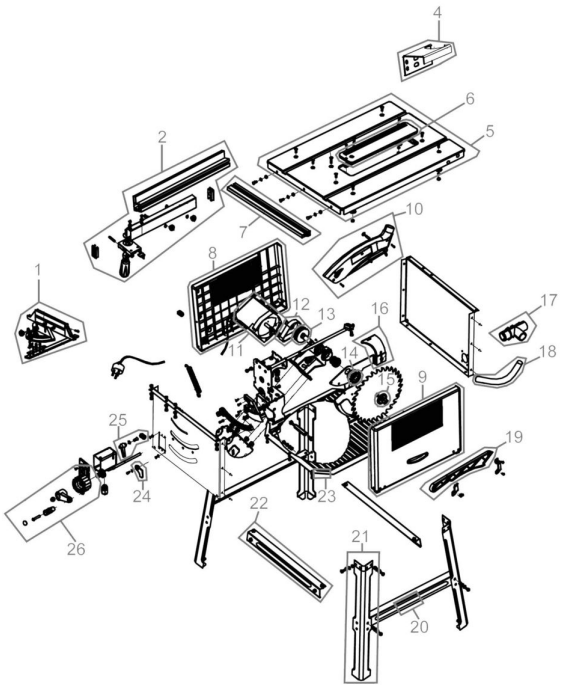
Zeichnung zu: 55167 / FSL55167-01