SÄULENBOHRMASCH. GSB 20/12 R

EAN: *4015671551955*

Gilt für folgende Seriennummern (die 5 ersten Ziffern):
25134 25387 31728 31933 32348 33819 33839 35502 37388 40242 42152 47998 48929 49097 50479 51073 53039 55702

Beschreibung:
Robuste Maschine für den Einsatz in Werkstatt, Hobby- und Reparaturbetrieb usw. Auf Genauigkeit ausgelegte Maschine mit Keilriemenantrieb, Drehzahleinstellung mittels Stufen-Riemenscheiben, kugelgelagerte Bohrspindel. Ausstattung: Fußplatte mit Langlöchern für Schraubstockbefestigung Schwenkbarer Bohrtisch mit Kühlmittelrillen und Langlöchern für Schraubstockbefestigung, Bohrtiefenanschlag, Keilriemenspanneinrichtung, Nullspannungsschalter, Motorgehäuse aus Aluminium, Schnellspannbohrfutter

Ersatzteilliste zu: 55195 / FSL55195-02

VMg = verbaute Menge
RG = Rabattgruppe

Bild	Ersatzteilnr.	Bezeichnung	VMg	RG	Preis € excl. MwSt	UVP € incl. MwSt
1	55193-02019	Spindelmutter	1	1	0,61	0,73
2	55193-02033	Spindelriemenscheibe	1	1	13,77	16,39
3	55193-02023	Welle Spindel komplett	1	2	9,15	10,89
4	55193-02015	Keilriemen	2	1	Artikel nicht mehr lieferbar.	
5	55193-02005	Knopf	1	1	2,68	3,19
6	55193-02006	Riemenabdeckung	1	5	23,01	27,38
7	55193-02007	Mikroschalter	1	2	3,88	4,62
8	55193-02008	Umlenkriemenscheibe	1	3	Artikel nicht mehr lieferbar.	
9	55193-02009	Mutter-Rückholfeder 2er Set	2	1	0,46	0,55
10	55193-02010	Rückholfeder	1	1	Artikel nicht mehr lieferbar.	
11	55193-02011	Spannvorrichtung	1	1	Artikel nicht mehr lieferbar.	
12	55193-02012	Gleitschienenset	1	1	5,27	6,27
13	55193-02013	Motoradapterplatte	1	1	6,38	7,59
14	55193-02014	Motorriemenscheibe	1	2	12,85	15,29
15	55193-02004	Motor 230 V	1	5	91,51	108,90
16	55193-02016	Spannhebel	1	1	3,61	4,30
17	55193-02017	Flügelschraube	2	1	1,57	1,87
18	55193-02018	Schaltergehäuse	1	1	13,13	15,62
19	55193-02001	Schalter 230 V 10(8) A	1	3	11,92	14,18
20	55193-02020	Skala inkl. Tiefenanschlag	1	1	8,23	9,79
21	55193-02021	Vorschubwelle	1	1	18,39	21,88
22	55193-02022	Vorschubhebel	3	1	4,53	5,39
23	55193-02003	Spindel komplett	1	5	24,87	29,60
24	55195-02024	Tisch	1	3	27,65	32,90
25	55193-02025	Schnecke komplett	1	1	4,16	4,95
26	55193-02026	Zahnstangenring Ø80 mm	1	1	5,08	6,05
27	55193-02027	Klemmhebel Tischhalter	1	1	4,16	4,95
28	55193-02028	Tischhalter	1	3	21,17	25,19
29	55193-02029	Kurbel Höhenverstellung	1	2	3,61	4,30
30	55193-02030	Tischarm	1	2	18,39	21,88
31	55193-02031	Klemmhebel Tischarm	1	1	2,68	3,19
32	55193-02032	Austreibkeil	1	1	1,76	2,09
33	40326	Morsekegel MK 2 / B16	1	1	Artikel nicht mehr lieferbar.	
34	38332	Schnellspannbohrfutter B16 16 mm	1	3	30,21	35,95
35	55193-02035	Bohrfutterschutz	1	1	13,77	16,39
36	55195-02036	Zahnstange	1	3	15,62	18,59
37	55195-02037	Säule komplett	1	5	41,50	49,39
38	55195-02038	Bodenplatte	1	3	27,65	32,90
39	55193-02039	Klemmkasten Stecker	1	1	3,61	4,30
40	55193-02040	Knickschutz	1	1	0,69	0,82
ohne Abb.	55193-02034	Anlaufkondensator	1	1	12,85	15,29
ohne Abb.	55193-02041	Betriebskondensator	1	2	9,15	10,89
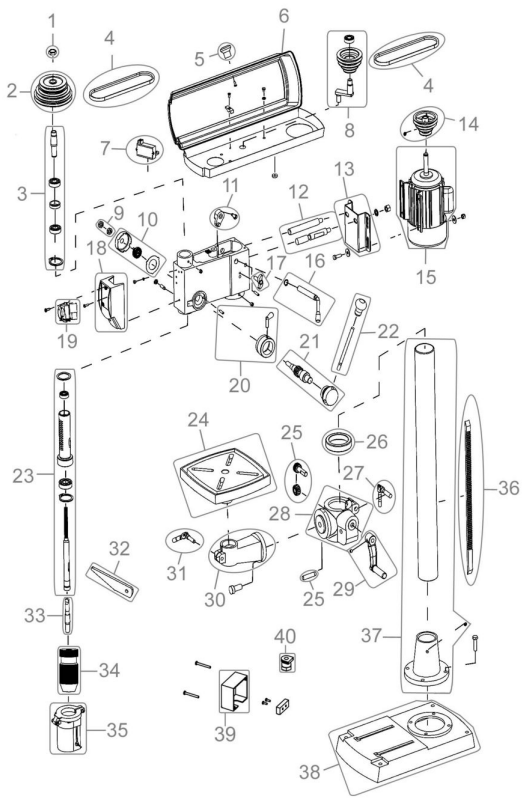
Zeichnung zu: 55195 / FSL55195-02