Tischbohrmaschinen - Artikel: 55214, Serie: FSL55214-01

Tischbohrmaschine GTB 13 PRO

EAN: *4015671550187*

Gilt für folgende Seriennummern (die 5 ersten Ziffern):
60751 62147 62963 64017

Beschreibung:
•Keilriemenantrieb, Drehzahleinstellung durch Stufen-Riemenscheibe•Keilriemenspannsystem•Kugelgelagerte Bohrspindel•hohe Rundlaufgenauigkeit (

Ersatzteilliste zu: 55214 / FSL55214-01

VMg = verbaute Menge
RG = Rabattgruppe

Bild	Ersatzteilnr.	Bezeichnung	VMg	RG	Preis € excl. MwSt	UVP € incl. MwSt
1	55214-01001	Riemenabdeckung	1	1	15,62	18,59
2	55120-02005	Riemen K26	1	1	11,76	13,99
3	55214-01003	Motorriemenscheibe	1	1	8,23	9,79
4	55214-01004	Spindelriemenscheibe	1	1	11,00	13,09
5	55214-01005	Welle Spindel komplett	1	2	15,62	18,59
6	55214-01006	Schalterabdeckung	1	1	9,15	10,89
7	55214-01007	Halterung Motor vvl.	1	1	4,53	5,39
8	55214-01008	Halterung Motor vvr.	1	1	5,08	6,05
9	55214-01009	Motor 230 V	1	5	64,61	76,89
10	55214-01010	Innensechskantschraube M12x30	1	1	0,69	0,82
11	55214-01011	Verriegelung	1	1	1,11	1,32
12	55214-01012	Aufnahme Vorschubhebel	1	1	4,53	5,39
13	55214-01013	Vorschubwelle	1	2	13,77	16,39
14	55214-01014	Vorschubhebel	3	1	3,61	4,30
15	55214-01015	Klemmhebel Tisch	1	1	3,61	4,30
16	55214-01016	Tisch	1	3	23,01	27,38
17	55214-01017	Säule	1	2	24,87	29,60
18	55214-01018	Aufnahme Säule	1	1	5,08	6,05
19	55214-01019	Abdeckung Säule unten	2	1	3,61	4,30
20	55214-01020	Kabelschutz	3	1	0,83	0,99
21	55214-01021	Netzkabel	1	2	7,30	8,69
22	55214-01022	Stecker unten	1	1	3,61	4,30
23	55214-01023	Standfuß	1	3	25,80	30,70
24	55214-01024	Stift 3x12	1	1	0,83	0,99
25	55214-01025	Schraube M8x20	3	1	0,83	0,99
26	55214-01026	Bohrfutterschutz	1	1	13,77	16,39
27	55214-01027	Klemmschraube Bohrfutterschutz	1	1	2,68	3,19
28	55214-01028	Halterung Bohrfutterschutz	1	1	2,68	3,19
29	55214-01029	Spindel komplett	1	2	23,01	27,38
30	55214-01030	Ein- / Aus-Schalter	1	2	7,55	8,98
32	55214-01032	Notausschalter	1	1	6,38	7,59
33	55214-01033	Bedienblende	1	1	11,92	14,18
34	55214-01034	Bohrtiefeneinstellung	1	1	5,08	6,05
35	55214-01035	Mikroschalter	1	1	3,24	3,86
36	55214-01036	Rückholfeder	1	1	6,01	7,15
37	55214-01037	Hebel Drehzahlregulierung	1	1	2,96	3,52
38	55214-01038	Halterung Hebel Drehzahlreg.	1	1	3,88	4,62
39	55214-01039	Zahnrad Drehzahlregulierung	1	1	4,53	5,39
ohne Abb.	55190-01028	Bohrfutterschlüssel	1	1	5,45	6,49
ohne Abb.	55214-01041	Innensechskantschlüssel 4er + 6er	1	1	0,83	0,99
ohne Abb.	55214-01044	Kondensator	1	1	8,32	9,90
ohne Abb.	55214-01045	Abdeckung Säule oben	1	1	3,61	4,30
ohne Abb.	55214-01046	Kabel Säule / Motor	1	1	4,53	5,39
ohne Abb.	55214-01047	Stecker oben	1	1	3,61	4,30
ohne Abb.	55214-01048	Bohrfutterschlüssel	1	1	3,18	3,78
ohne Abb.	55214-01049	Stift Mikroschalter	1	1	1,11	1,32
ohne Abb.	55216-01045	PVC-Führung Riemenkasten	2	1	1,39	1,65
ohne Abb.	38344	Zahnkranzbohrfutter B16 13 mm	1	2	10,88	12,95
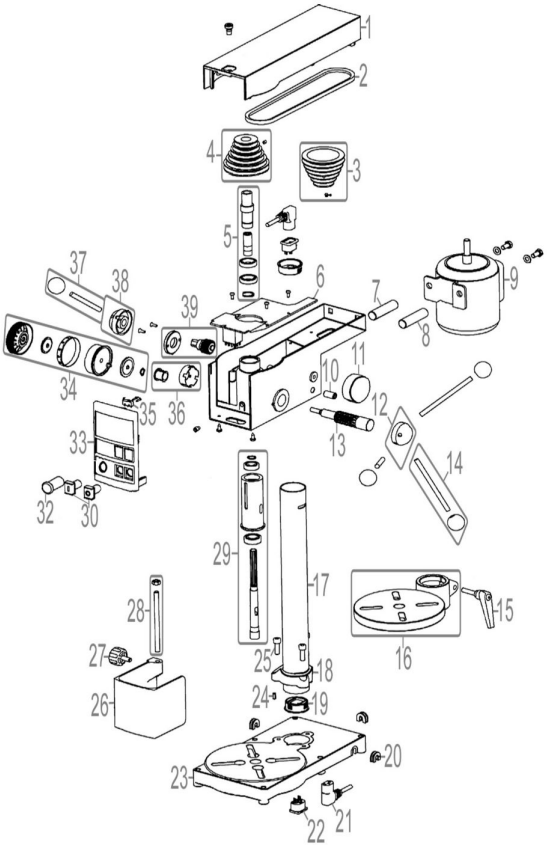
Zeichnung zu: 55214 / FSL55214-01