Kombischleifer - Artikel: 55238, Serie: FSL55238-01

Nass- & Trockenschleifer GNS 150/200-25

EAN: *4015671944122*

Gilt für folgende Seriennummern (die 5 ersten Ziffern):
71653 73426 75620 77239 77883 85132

Beschreibung:
•Kondensatormotor•stabiles Metallgehäuse•langlebiges Schneckengetriebe•PVC Wasserbehälter•PRCD-Schalter(integrierter Personenschutzschalter) Optionales Zubehör:•#55511 Schleifscheibe 150 x 20 x 32 mm K 80•#55534 Schleifscheibe 150 x 20 x 32 mm K 36•#55535 Schleifscheibe 150 x 20 x 32 mm K 60•#55520 Schleifscheibe 200 x 40 x 20 mm K 220

Ersatzteilliste zu: 55238 / FSL55238-01

VMg = verbaute Menge
RG = Rabattgruppe

Bild	Ersatzteilnr.	Bezeichnung	VMg	RG	Preis € excl. MwSt	UVP € incl. MwSt
1	55235-01001	Ein- / Aus Schalter	1	2	7,30	8,69
2	55235-01002	Gummifuss	4	1	0,83	0,99
3	55235-01003	Werkstückauflage	1	1	2,03	2,42
4	55534	Schleifscheibe 150x20x32 mm K36	1	1	6,68	7,95
5	55235-01005	Flansch	2	1	2,68	3,19
6	55235-01013	Mutter M12 rechtsgewinde	1	1	0,83	0,99
7	55235-01007	Befestigungssatz Sichtschutz	1	1	1,61	1,92
8	55235-01008	Sichtschutz	1	1	2,31	2,75
9	55235-01009	Halterung Sichtschutz	1	1	2,68	3,19
10	55235-01010	Befestigungssatz Werkstückauflage	1	1	1,85	2,20
11	55235-01011	Kondensator 3µF	1	1	3,78	4,50
12	55520	Schleifscheibe 200x40x20 mm K220	0	1	18,45	21,96
13	55235-01006	Mutter M12 linksgewinde	1	1	0,83	0,99
14	55238-01014	Aufsatz Wasserbehälter	1	1	2,68	3,19
15	55238-01015	Aussenflansch	1	1	3,24	3,86
16	55238-01016	Wasserbehälter	1	1	9,15	10,89
17	55238-01017	Ablassschraube	1	1	0,78	0,93
18	55238-01018	Fuss Wasserbehälter	1	1	0,69	0,82
19	55238-01019	Innenflansch	1	1	3,24	3,86
20	55238-01020	Zahnrad	1	1	3,61	4,30
21	55238-01021	Schneckenrad	1	2	3,61	4,30
ohne Abb.	55238-01022	PRCD Schalter	1	1	16,80	19,99
ohne Abb.	55511	Schleifscheibe 150x20x32 mm K80	0	1	6,68	7,95
ohne Abb.	55535	Schleifscheibe 150x20x32 mm K60	0	1	6,68	7,95
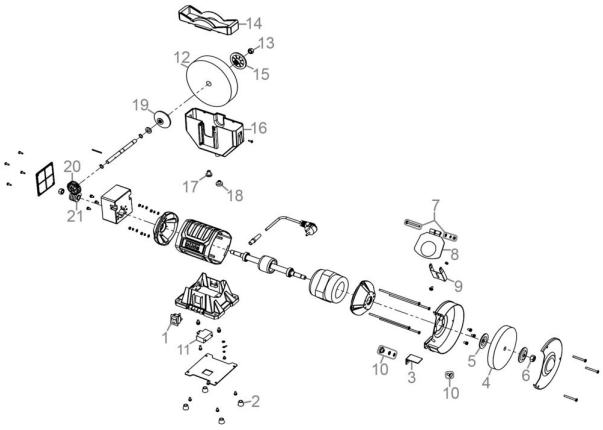
Zeichnung zu: 55238 / FSL55238-01