Säulenbohrmaschine GSB 25

EAN: *4015671554239*

Gilt für folgende Seriennummern (die 5 ersten Ziffern):
71902 73323 73556 76142 76437 78665 79139

Beschreibung:
•Keilriemenantrieb, Drehzahleinstellung durch Stufen-Riemenscheibe•Keilriemenspannsystem•kugelgelagerte Bohrspindel•Schnellspannbohrfutter 3-16 mm•Spindelaufnahme MK3 und Bohrfutterkegel B16•Bohrtischgröße 325 x 325 mm•Bohrtisch höhenverstellbar, +/- 45° neigbar und 360° schwenkbar•Bohrtisch mit Auffangrinnen für Kühlflüssigkeit•einstellbarer Bohrtiefenanschlag für präzise Bohrungen•Max. Abstand Bohrfutter zum Bohrtisch 550 mm•Max. Abstand Bohrfutter zum Standfuß 1100 mm•Standfußgröße 305 x 515 mm mit Langlöcher für Schraubstockbefestigung•klappbarer Späneschutz•Ein-/Ausschalter mit Nullspannungs-Auslösung•Rechts/Linkslauf Optionales Zubehör:•#38317 Maschinenschraubstock 65mm•#38318 Maschinenschraubstock 75mm•#38319 Maschinenschraubstock 100mm•#38320 Maschinenschraubstock 125mm•#38321 Maschinenschraubstock 150mm•#38308 T-Nutenstein 14,0 x 8,0 mm M12•#38328 Bohrersatz MK3 10 tlg.•#38332 Schnellspannbohrfutter B16 16mm

Ersatzteilliste zu: 55423 / FSL55423-04

VMg = verbaute Menge
RG = Rabattgruppe

Bild	Ersatzteilnr.	Bezeichnung	VMg	RG	Preis € excl. MwSt	UVP € incl. MwSt
1	55423-02001	Spindelmutter	1	1	1,11	1,32
2	55423-04002	Spindelriemenscheibe	1	5	21,17	25,19
3	55423-02003	Welle Spindel komplett	1	3	10,08	12,00
4	55423-02004	Keilriemen A-27	1	1	14,28	16,99
5	55435-03034	Keilriemen A 29	1	1	15,12	17,99
6	55423-02006	Knopf	1	1	2,68	3,19
7	55423-02007	Riemenabdeckung	1	5	23,01	27,38
8	55423-02008	Mikroschalter	1	2	6,01	7,15
9	55423-04009	Umlenkriemenscheibe	1	5	23,01	27,38
10	55423-02010	Mutter-Rückholfeder	2	1	0,83	0,99
11	55423-02011	Rückholfeder	1	2	10,00	11,90
12	55423-02012	Spannvorrichtung	1	1	4,16	4,95
13	55423-02013	Gleitschienenset	1	1	9,15	10,89
14	55423-02014	Motoradapterplatte	1	1	11,00	13,09
15	55423-02015	Motorriemenscheibe	1	5	20,92	24,89
16	55423-02016	Motor 400 V	1	5	110,00	130,90
17	55423-02017	Spannhebel	1	1	4,16	4,95
18	55423-02018	Flügelschraube	2	1	0,83	0,99
19	55423-02019	Schaltergehäuse	1	1	9,99	11,89
20	55423-02020	Ein- / Aus Schalter 400 V	1	3	29,33	34,90
21	55423-02021	Skala inkl. Tiefenanschlag	1	2	10,00	11,90
22	55423-02022	Vorschubwelle	1	3	22,61	26,91
23	55423-02023	Vorschubhebel	3	1	3,61	4,30
24	55423-02024	Spindel komplett	1	3	36,88	43,89
25	55423-02025	Tisch	1	5	55,38	65,90
26	55423-02026	Schnecke komplett	1	5	8,39	9,98
27	55423-02027	Zahnstangenring	1	5	9,24	11,00
28	55423-02028	Klemmhebel Tischhalter	1	1	4,53	5,39
29	55423-02029	Tischhalter	1	5	33,61	40,00
30	55423-02030	Kurbel Höhenverstellung	1	2	4,16	4,95
31	55423-02031	Tischarm	1	5	27,65	32,90
32	55423-02032	Klemmhebel Tischarm	1	1	4,16	4,95
33	55423-02033	Austreibkeil	1	1	1,39	1,65
34	55212-01012	Morsekegel Mk3 B16	1	1	7,34	8,73
35	38332-01001	Schnellspannbohrfutter B16 16 mm	1	3	30,21	35,95
36	55423-02036	Bohrfutterschutz	1	1	14,28	16,99
37	55423-02037	Zahnstange	1	3	16,80	19,99
38	55423-02038	Säule komplett	1	5	67,22	79,99
39	55423-03039	Bodenplatte 490 x 280 mm	1	5	41,50	49,39
40	55423-02040	Klemmkasten Stecker	1	1	3,28	3,90
41	55423-02041	Knickschutz	1	1	1,01	1,20
ohne Abb.	55192-01031	Umschalter L+R	1	5	15,88	18,90
ohne Abb.	55423-02042	Klemmkasten Motor	1	1	5,87	6,99
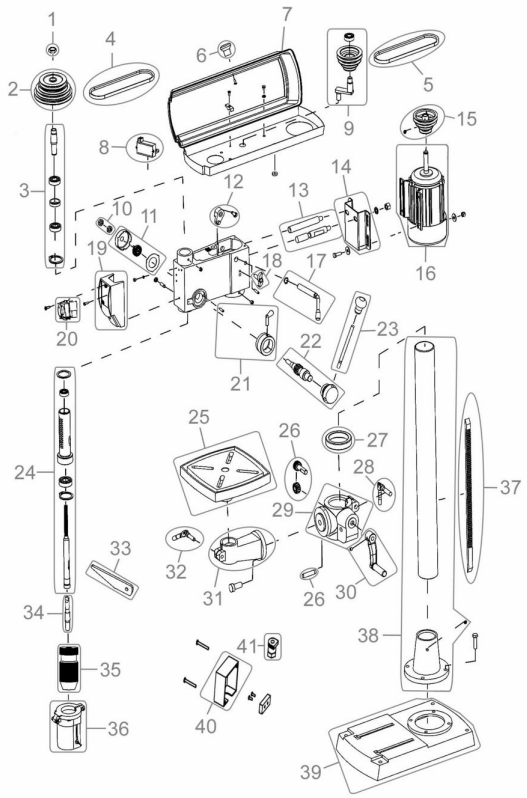
Zeichnung zu: 55423 / FSL55423-04