Hobelmaschinen - Artikel: 55441, Serie: FSL55441-01

Abricht- & Dickenhobel GADH 254

EAN: *4015671851727*

Gilt für folgende Seriennummern (die 5 ersten Ziffern):
68419 68420 70625 72519 72548 72859

Beschreibung:
•Präzisions-Abrichttische aus Alu-Druckguss (plangenau und längsgefräst)•Parallelanschlag stufenlos neigbar 0°-45°•Dickentischverstellung durch Handrad 6-120 mm•Anschluss für Späne-Absauganlage•Werkzeug für Messerwechsel•Hobelwellenschutz•Sicherheitsschalter mit Nullspannungsauslöser•Überlastschalter•Schiebestock•4 Standfüße aus Winkelstahl•Messerwelle mit 2 HSS-Hobelmesser Optional Zubehör:•#55188 Hobelmesser "Paar" zu GADH 254

Ersatzteilliste zu: 55441 / FSL55441-01

VMg = verbaute Menge
RG = Rabattgruppe

Bild	Ersatzteilnr.	Bezeichnung	VMg	RG	Preis € excl. MwSt	UVP € incl. MwSt
87	55441-01087	Längsstrebe oben	2	2	3,78	4,50
88	55441-01088	Querstrebe oben	2	2	3,78	4,50
89	55441-01089	Längsstrebe unten	2	2	3,78	4,50
90	55441-01090	Querstrebe unten	2	2	3,78	4,50
91	55441-01091	Standfuss Ug	4	2	5,45	6,49
92	55441-01092	Gummifuss Ug	4	1	1,39	1,65
ohne Abb.	55441-01083	Schraubensatz Ug	1	1	11,00	13,09
ohne Abb.	55441-01084	Untergestell komplett	1	2	43,35	51,59
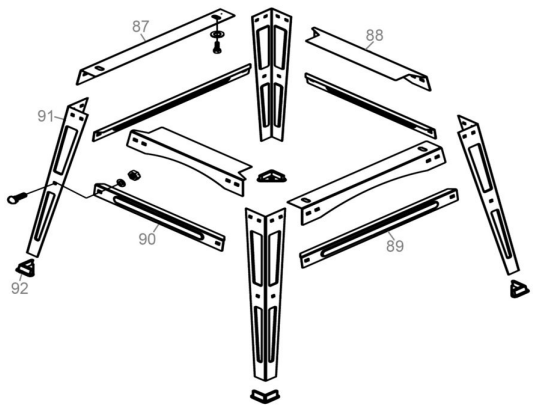
Zeichnung zu: 55441 / FSL55441-01